EMPILHADEIRA ELÉTRICA – 1,5 TON

TRAÇÃO, LEVANTE E MOVIMENTAÇÃO

COD.: 241516
241530

SUMÁRIO:

ORIENTAÇÕES GERAIS: 1
UTILIZAÇÃO CONFORME FINS PREVISTOS: 2
DETALHES DO PRODUTO: 2
ESPECIFICAÇÕES TÉCNICAS: 3
GRAFICO DE CARGA: 3
MEDIDAS: 4
BOTÕES DE ACIONAMENTO: 5
MANUTENÇÃO E CUIDADOS: 6
INSTRUÇÕES DE SEGURANÇA PARA O USO DO EQUIPAMENTO 7
TERMOS DE GARANTIA: 8
ANOTAÇÕES: 9

ORIENTAÇÕES GERAIS:

- Referências ilustrativas:

SIMBOLOGIA:	SIGNIFICADO:	INSTRUÇÃO:
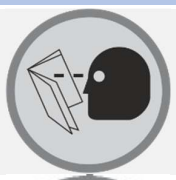	***LEIA O MANUAL DE INSTRUÇÃO***	***LEIA AS DEVIDAS INSTRUÇÕES ANTES DE OPERAR O EQUIPAMENTO***
	***IMPORTANTE!***	***INFORMAÇÃO IMPORTANTE REFERENTE AO PRODUTO E/OU RECOMENDAÇÕES DE USO***
	***ATENÇÃO!***	***ATENÇÃO DURANTE A OPERAÇÃO: RISCO DE MORTE OU FERIMENTOS***
	***UTILIZE OS EPIs APROPRIADOS***	***UTILIZAÇÃO DE EPIs APROPRIADOS DE ACORDO COM A OPERAÇÃO E MANUSEIO DO PRODUTO***
	***PROÍBIDO FOGO***	***PROÍBIDO MANUSEIO DE ARTIFÍCIOS INFLAMÁVEIS E/OU FLAMEJANTES PRÓXIMO AO PRODUTO***
	***PROIBIDO FUMAR***	***PROÍBIDO FUMAR PRÓXIMO AO PRODUTO***
	***RISCO DE DESCARGA ELÉTRICA***	***RISCO DE DESCARGA ELÉTRICA OCASIONANDO FERIMENTOS OU MORTE***
	***RISCO DE EXPLOSÃO***	***RISCO DE EXPLOSÃO OCASIONANDO FERIMENTOS OU MORTE***
	***RISCO DE INCÊNDIO***	***RISCO DE INCÊNDIO OCASIONANDO FERIMENTOS OU MORTE***

UTILIZAÇÃO CONFORME FINS PREVISTOS:

• O cumprimento das instruções de operação também faz parte do conceito de uso de acordo com os fins previstos.

• Qualquer outra utilização para além da finalidade prevista (outros meios, uso da força) ou alterações por iniciativa própria (modificações, peças sobressalentes não genuínas) podem originar riscos e não são consideradas utilizações para os fins previstos. A responsabilidade pelos danos causados por utilizações divergentes dos fins previstos recai sobre a empresa operadora.

• Nunca realize qualquer tipo de manutenção com o equipamento ligado. Reparos e manutenções só devem ser realizados por pessoal técnico qualificado. Para reparos ou substituições, utilizar somente peças genuínas, caso contrário cessa a garantia.

• Leia com atenção o manual de instruções antes de iniciar qualquer operação ao equipamento.

• Acionar equipamento somente após certificar-se que o mesmo esteja corretamente instalado conforme normas de segurança. Respeite as leis e regulamentações nacionais e locais.

• Este produto foi projetado e construído em observância dos requisitos específicos relativos à segurança e à saúde. Apesar de tudo, este produto ainda pode constituir uma fonte de riscos, nomeadamente se não for utilizado em conformidade com os fins previstos ou sem os cuidados necessários.

• Mantenha crianças e espectadores afastados durante a operação do equipamento.

• Se durante a utilização ocorrer alguma queda ou quebra de alguma parte do equipamento, cesse imediatamente a operação.

• Recomenda-se a utilização de EPIs para a segurança do operador durante o uso do equipamento.

DETALHES DO PRODUTO:

As Empilhadeiras Bremen foram projetadas e desenvolvidas para ***utilização profissional***, auxiliando em qualquer necessidade de transporte manual de ***cargas de até 1,5 toneladas.***

A ***Empilhadeira Semielétrica Bremen*** é alimentada por uma bateria de Lítio, gerando força suficiente para elevação de cargas a até ***1.6 a 3 metros*** de altura, o que torna o equipamento um grande investimento para o aumento da eficiência do transporte e organização de pequenas e médias cargas geralmente utilizadas e armazenadas em estoques, galpões e docas. O equipamento também conta com uma estrutura de elevação com garfos ajustáveis, permitindo a utilização e diferentes padrões de paletes.

ESPECIFICAÇÕES TÉCNICAS:

MODELO:	241516	241530
CAPACIDADE:	1.500 Kg	
MOTOR:		
TENSÃO:	12V	
POTÊNCIA:	1.6 kW	
BATERIA:		
TIPO:	Lítio	
TENSÃO:	12V	
CAPACIDADE:	120 Ah	
PERFORMANCE DURANTE A MOVIMENTAÇÃO:		
SEM CARGA:	100 mm/s	120mm/s
COM CARGA MÁXIMA:	60 mm/s	70 mm/s
PERFORMANCE DURANTE A ELEVAÇÃO:		
SEM CARGA:	50 mm/s	
COM CARGA MÁXIMA:	95 mm/s	120mm/s
PARÂMETROS GERAIS:		
CENTRO DE CARGA:	500 mm	
ALTURA MÁXIMA DE ELEVAÇÃO:	1600 mm	3000 mm
ALTURA TOTAL DO PISTÃO:	2077 mm	3567 mm
GARFOS:	650 x 1100mm	
RAIO DE GIRO:	1350 mm	
RODAS TRASEIRAS:	180 × 50 mm	
RODAS DIANTEIRAS:	74 × 70 mm	
RODA DE DIREÇÃO:	180 × 50 mm	
DIMENSÕES:	2077 x 760 x 1600mm	
PESO:	320 Kg	395 Kg

GRAFICO DE CARGA:

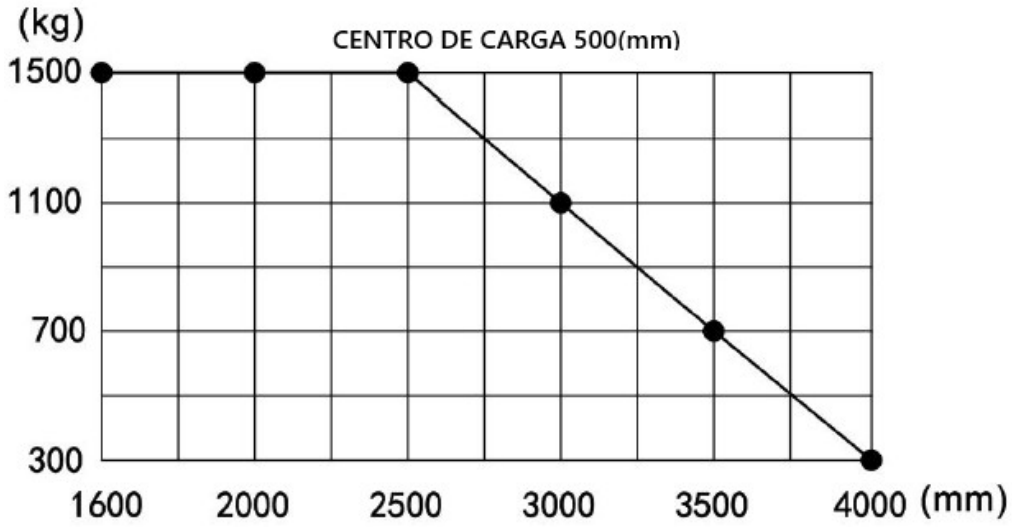

MEDIDAS:

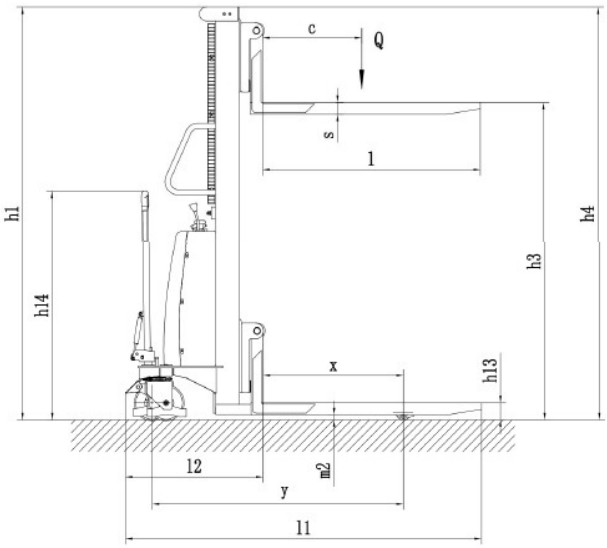

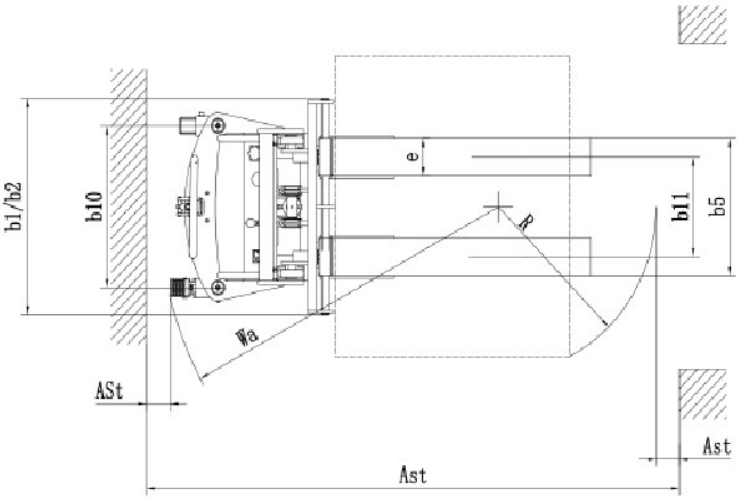

DESCRIÇÃO:	REF.:	241516	241530
Centro de carga	**C**	500 mm	
Capacidade de carga	**Q**	1500 kg	
Espessura do garfo	**S**	60 mm	
Altura mínima do mastro	**H1**	2077 mm	
Altura de elevação	**H3**	1600 mm	3000 mm
Altura máxima do mastro	**H4**	2077 mm	3567 mm
Altura mínima do garfo	**H13**	85 mm	85 mm
Balanço dianteiro	**X**	700 mm	
Distância entre eixos	**Y**	1195 mm	
Comprimento total	**L1**	1600/1800 mm	
Comp. até face vertical do garfo	**L2**	700 mm	
Largura total	**B1/B2**	760/864 mm	
Largura externa dos garfos	**B5**	550/650 mm	650 mm
Bitola lado tração	**B10**	648 mm	
Bitola lado carga	**B11**	390/490 mm	490 mm
Vão livre central	**M2**	27 mm	
Raio mínimo de giro	**WA**	1350 mm	

BOTÕES DE ACIONAMENTO:

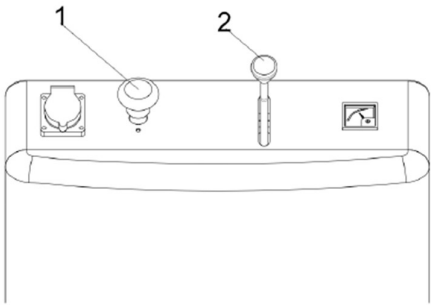

1	Interruptor de parada de emergência
2	Controla a elevação e a descida dos garfos.

• ***START:***

1. Ligue o equipamento, girando a chave de energia.
2. Após a ligação a empilhadeira acionará seu sistema elétrico, exibindo o nível de bateria do equipamento.
3. A operação deste equipamento funciona de maneira simples, através do acionamento de uma alavanca, localizada no painel do equipamento.

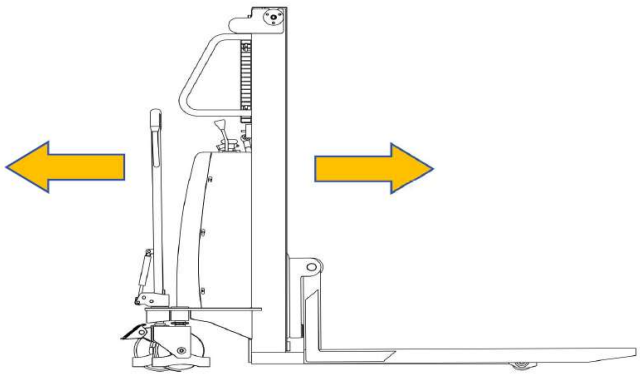

Elevação de carga:

A elevação de carga ocorre de acordo com a pressão exercida sobre a alavanca de acionamento, ou seja, quanto mais pressionada a alavanca maior será a velocidade de elevação. Ao soltar a alavanca, a mesma retornará à posição central, e o equipamento se manterá elevado.

Retração de carga:

A retração da carga ocorre também de acordo com a pressão exercida sobre a alavanca de acionamento, ou seja, quanto mais pressionada a alavanca maior será a velocidade de retração.

Freio:

A função de frenagem pode ser ativada da seguinte forma: Pressione o pedal do freio para frear.

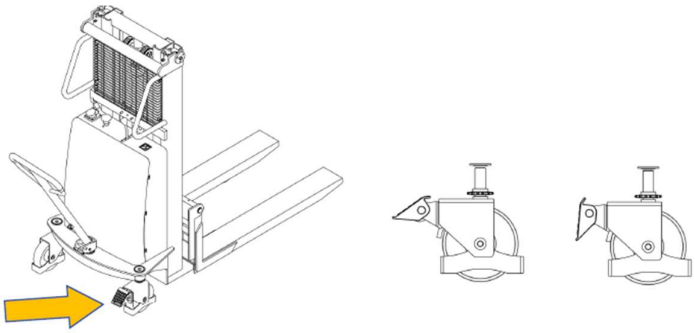

MANUTENÇÃO E CUIDADOS:

Para assegurar o funcionamento impecável de seu produto, recomendamos limpar periodicamente o exterior de seu equipamento, buscando sempre por qualquer sinal de dano ou vazamento.

Se utilizados, os seguintes componentes devem ser inspecionados regularmente e, se necessário, trocados, a fim de evitar danos para o meio ambiente, ou danos físicos pessoais ou materiais:

- Estrutura;
- Nível de Óleo;
- Bateria (Carga e vida útil).

Reposição do Nível de Óleo:

- Recomenda-se a verificação e reposição de nível de óleo a cada 6 meses.
- Recomenda-se a utilização do ***óleo hidráulico ISO VG32.***

Nível de Bateria:

- A carga da bateria é indicada quando no painel indica a cor em leds:

	Cor do Led:	**Nível:**
Nível de Carga da Bateria	Verde:	70-100%
	Laranja	30-60%
	Vermelho Piscante	0-20%

Carregamento de Bateria:

- Estacione o veículo em um local seguro com fonte de energia adequada.
- Baixe os garfos e retire qualquer carga do equipamento.
- Desligue o veículo, abra a tampa de carregamento, conecte o carregador e inicie a carga.
- Quando terminar, desconecte o carregador e feche a tampa de carregamento.

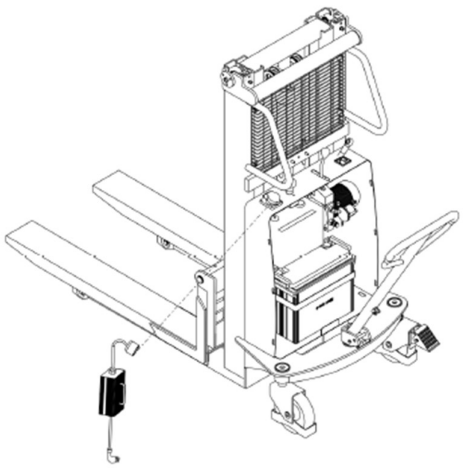

ANTES DE UTILIZAR, EXAMINE CUIDADOSAMENTE O EQUIPAMENTO, VERIFICANDO SE O MESMO APRESENTA ALGUMA ANOMALIA OU NÃO CONFORMIDADE DE FUNCIONAMENTO.

INSTRUÇÕES DE SEGURANÇA PARA O USO DO EQUIPAMENTO

A. Leia e compreenda o manual antes de operar o equipamento. O uso por pessoas não instruídas pode causar acidentes.

B. Utilize apenas peças originais para garantir a segurança e o funcionamento adequado.

C. Antes de movimentar o equipamento, verifique se a carga está corretamente posicionada, centralizada, estável e apoiada sobre os dois garfos.

D. Nunca ultrapasse a capacidade máxima de carga, pois isso pode danificar o equipamento e colocar o operador em risco.

E. O equipamento deve ser usado apenas em superfícies planas, firmes e sem irregularidades, como buracos, degraus ou desníveis.

F. É proibido transportar pessoas com este equipamento.

G. O descumprimento das normas de segurança, a falta de atenção ou o uso incorreto podem levar a acidentes graves.

H. Sempre utilize os dois garfos para levantar e transportar cargas. O uso de apenas um garfo pode desequilibrar a carga, danificar o equipamento e causar acidentes.

I. Posicione os garfos completamente dentro do palete, garantindo que a carga esteja equilibrada e centralizada. Evite manter a carga elevada por tempo prolongado.

J. Não utilize o equipamento para cargas que não estejam devidamente paletizadas, pois isso pode causar danos estruturais.

K. Quando não estiver em uso, mantenha o pistão totalmente abaixado.

L. Mantenha o equipamento limpo e lubrificado para garantir seu bom funcionamento e durabilidade.

M. Treine o operador sobre o uso correto, manutenção preventiva e medidas de segurança necessárias.

SEGUIR ESSAS ORIENTAÇÕES É ESSENCIAL PARA GARANTIR A SEGURANÇA DO OPERADOR E A LONGA VIDA ÚTIL DO EQUIPAMENTO.

TERMOS DE GARANTIA:

A Bremen Importadora Ltda. fornece a garantia para o produto: ***EMPILHADEIRA ELÉTRICA – 1,5T (Cod.: 241516/241530)***, contra qualquer defeito de fabricação que se apresente no período de ***9 meses***, contados a partir da data da emissão da Nota Fiscal de venda ao consumidor final, ***sendo agregado ao período de 90 dias (3 meses) impostos pelo Art. 26 do Código de Defesa do Consumidor (Lei 8.078/90), totalizando 12 meses***.

Qualquer defeito que for constatado neste produto deve ser imediatamente comunicado ao local de aquisição munido deste termo de garantia e Nota Fiscal de aquisição do mesmo (o endereço e telefone do local de aquisição constam em sua Nota Fiscal de compra).

Em caso de dúvida, contate-nos através do endereço eletrônico: **sac@bremenimportadora.com.br** e/ou pelo telefone **0800 771 0100.**

Esta garantia abrange a substituição de peças do produto que apresente defeitos constatados como sendo de fabricação, além da mão de obra utilizada no respectivo reparo.

PROCEDIMENTO PARA SOLICITAÇÃO:

Ocorrendo falha no produto dentro do prazo de garantia, o cliente poderá acionar a garantia no local de compra do produto, em qualquer Assistência Técnica Autorizada, diretamente através do telefone: ***0800-771-0100*** ou e-mail: **sac@bremenimportadora.com.br**, ou pelo nosso site oficial: ***www.bremenimportadora.com.br***, mediante a apresentação dos seguintes documentos:

• Nota Fiscal ou Cupom Fiscal de Aquisição do Produto;
• Descrição completa e detalhada do defeito ocorrido, incluindo mídias (fotos e vídeos).

Os locais de *Assistências Técnicas Autorizadas* podem ser consultados através do site oficial da Bremen.

A GARANTIA PERDERÁ A VALIDADE QUANDO:

1. Houver remoção / alteração do número de série ou da etiqueta de identificação do produto;
2. O produto for ligado em tensão diferente da qual foi destinado;
3. O produto sofrer maus tratos, descuidos ou ainda sofrer alterações, modificações ou consertos feitos por pessoas ou entidades não credenciadas pela Bremen Importadora;
4. O defeito for causado por acidente ou má utilização do produto pelo consumidor.

A GARANTIA NÃO COBRIRÁ:

1. Despesas de deslocamento e/ou envio do produto para reparo em terceiros e/ou credenciados;
2. Despesas com desinstalação e/ou instalação do produto;
3. Produtos ou peças danificadas devido a acidentes no transporte e/ou manuseio, riscos ou atos e efeitos da natureza;
4. Mau funcionamento ou falhas decorrentes de problemas de fornecimento de energia elétrica;
5. Utilização incorreta do produto, ocasionando trincas, corrosão, riscos ou deformação do produto, danos em partes ou peças;
6. Limpeza inadequada com utilização de produtos químicos, solventes, esponjas de aço, água e produtos abrasivos;
7. Remoção e queda de peças durante a instalação ou manuseio do produto;
8. Uso de embalagem inadequada no envio do produto para reparo;
9. Defeitos e danos causados por agentes naturais (enchente, maresia, descarga elétrica e outros) ou exposição excessiva ao calor.

Este termo de garantia é válido apenas para produtos comercializados e utilizados em território brasileiro. Preserve a Nota Fiscal de aquisição do produto e este termo de garantia.

ANOTAÇÕES:

Bremen Importadora Ltda.
Av. Fritz Beiser, 961 – Distrito Industrial, Cachoeirinha – RS, 94935-220
Fone: (51) 3201.0132 - Assist. Técnica: 0800 771 0100
www.bremenimportadora.com.br - sac@bremenimportadora.com.br