PISTOLA DE TINTA A BATERIA

FERRAMENTAS ELÉTRICAS



COD.: 100144

SUMÁRIO:

ORIENTAÇÕES GERAIS: 1
UTILIZAÇÃO CONFORME FINS PREVISTOS: 2
DETALHES DO PRODUTO: 2
ESPECIFICAÇÕES TÉCNICAS: 2
ACESSÓRIOS INCLUSOS: 2
MANUTENÇÃO E CUIDADOS: 3
INSTALAÇÃO E OPERAÇÃO: 3
VISTA EXPLODIDA: 5
LISTA DE PEÇAS: 6
TERMOS DE GARANTIA: 7
ANOTAÇÕES: 8

ORIENTAÇÕES GERAIS:

- Referências ilustrativas:

SIMBOLOGIA:	SIGNIFICADO:	INSTRUÇÃO:
	***LEIA O MANUAL DE INSTRUÇÃO***	***LEIA AS DEVIDAS INSTRUÇÕES ANTES DE OPERAR O EQUIPAMENTO***
	***IMPORTANTE!***	***INFORMAÇÃO IMPORTANTE REFERENTE AO PRODUTO E/OU RECOMENDAÇÕES DE USO***
	***ATENÇÃO!***	***ATENÇÃO DURANTE A OPERAÇÃO: RISCO DE MORTE OU FERIMENTOS***
	***UTILIZE OS EPIs APROPRIADOS***	***UTILIZAÇÃO DE EPIs APROPRIADOS DE ACORDO COM A OPERAÇÃO E MANUSEIO DO PRODUTO***
	***PROÍBIDO FOGO***	***PROÍBIDO MANUSEIO DE ARTIFÍCIOS INFLAMÁVEIS E/OU FLAMEJANTES PRÓXIMO AO PRODUTO***
	***PROIBIDO FUMAR***	***PROÍBIDO FUMAR PRÓXIMO AO PRODUTO***
	***RISCO DE DESCARGA ELÉTRICA***	***RISCO DE DESCARGA ELÉTRICA OCASIONANDO FERIMENTOS OU MORTE***
	***RISCO DE EXPLOSÃO***	***RISCO DE EXPLOSÃO OCASIONANDO FERIMENTOS OU MORTE***
	***RISCO DE INCÊNDIO***	***RISCO DE INCÊNDIO OCASIONANDO FERIMENTOS OU MORTE***

UTILIZAÇÃO CONFORME FINS PREVISTOS:

• O cumprimento das instruções de operação também faz parte do conceito de uso de acordo com os fins previstos.
• Qualquer outra utilização para além da finalidade prevista (outros meios, uso da força) ou alterações por iniciativa própria (modificações, peças sobressalentes não genuínas) podem originar riscos e não são consideradas utilizações para os fins previstos. A responsabilidade pelos danos causados por utilizações divergentes dos fins previstos recai sobre a empresa operadora.
• Nunca realize qualquer tipo de manutenção com o equipamento ligado. Reparos e manutenções só devem ser realizados por pessoal técnico qualificado. Para reparos ou substituições, utilizar somente peças genuínas, caso contrário cessa a garantia.
• Leia com atenção o manual de instruções antes de iniciar qualquer operação ao equipamento.
• Acionar equipamento somente após certificar-se que o mesmo esteja corretamente instalado conforme normas de segurança. Respeite as leis e regulamentações nacionais e locais.
• Este produto foi projetado e construído em observância dos requisitos específicos relativos à segurança e à saúde. Apesar de tudo, este produto ainda pode constituir uma fonte de riscos, nomeadamente se não for utilizado em conformidade com os fins previstos ou sem os cuidados necessários.
• Mantenha crianças e espectadores afastados durante a operação do equipamento.
• Se durante a utilização ocorrer alguma queda ou quebra de alguma parte do equipamento, cesse imediatamente a operação.
• Recomenda-se a utilização de EPIs para a segurança do operador durante o uso do equipamento.

DETALHES DO PRODUTO:

O **Pistola de Tinta a Bateria Bremen** foi projetado para utilização em jardins, lavouras, estufas e demais locais onde há necessidade de **pulverização eficiente de líquidos**, como defensivos, fertilizantes, produtos de limpeza e **tintas à base de água**, conforme aplicação recomendada.

Construído com estrutura resistente e design ergonômico, proporciona **conforto e praticidade durante o uso**. Aliado à versatilidade de um equipamento a bateria, oferece **mobilidade e autonomia**, permitindo trabalhos em locais sem acesso à rede elétrica. Essas características tornam este equipamento indispensável para quem busca **eficiência e praticidade** em suas atividades diárias.

ESPECIFICAÇÕES TÉCNICAS:

MODELO	100144
TENSÃO:	20V
POTENCIA:	170W
DIÂMETRO DO BICO:	1,0 / 1,5 / 1,8 / 2,0 / 2,5 / 3,0 mm
VAZÃO	800 ml/min
CAPACIDADE DO RESERVATÓRIO	800 / 1000 ml
VELOCIDADE SEM CARGA:	39.000 RPM
PRESSÃO DE AR:	11 kPa
DIMENSÃO:	170 x 80 x 200mm
PESO:	2Kg

ACESSÓRIOS INCLUSOS:

- 1 copo medidor de viscosidade
- 1 agulha
- 1 escova de limpeza
- 2 filtros de papel
- 2 baterias 4,0 Ah
- 1 carregador 0,5 A



UTILIZE O EQUIPAMENTO SOMENTE QUANDO ESTIVER ATENTO E EM BOAS CONDIÇÕES FÍSICAS.



USE SEMPRE EPIS: ÓCULOS DE PROTEÇÃO, CALÇADO DE SEGURANÇA, PROTETOR AURICULAR E MÁSCARA QUANDO NECESSÁRIO.



NÃO UTILIZE ROUPAS LARGAS OU ACESSÓRIOS QUE POSSAM PRENDER NAS PARTES MÓVEIS.



MANTENHA POSTURA FIRME E OPERE SEMPRE COM AS DUAS MÃOS.

MANUTENÇÃO E CUIDADOS:

Para assegurar o funcionamento impecável de seu produto, recomendamos limpar periodicamente o exterior de seu equipamento, buscando sempre por qualquer sinal de dano ou vazamento.

Se utilizados, os seguintes componentes devem ser inspecionados regularmente e, se necessário, trocados, a fim de evitar danos para o meio ambiente, ou danos físicos pessoais ou materiais:

- Carcaça;
- Acessórios;
- Reservatório

INSTALAÇÃO E OPERAÇÃO:

Antes de utilizar a pistola elétrica, o primeiro passo é a preparação do material. Materiais de alta viscosidade precisa ser diluídos.

Consulte a tabela abaixo:

Material	Tempo de Escoamento (s)
Tinta esmalte	10-30
Tinta à base de óleo	15-35
Pigmento oleoso	Não requer diluição
Agente de limpeza	Não requer diluição
Poliuretano	Não requer diluição
Primer	10-25
Verniz	10-25
Tinta automotiva	10-25
Tinta emulsão	15-35



Ajuste do Controle de Fluxo

Gire o botão de controle de fluxo para encontrar o padrão adequado para seu projeto.

- Girar o botão para a direita: reduz a quantidade de tinta e diminui a espessura do revestimento.
- Girar o botão para a esquerda: aumenta a quantidade de tinta e aumenta a espessura do revestimento.

1. Desrosqueie o recipiente de tinta da pistola.

2. Despeje o material no recipiente, certificando-se de não ultrapassar 800ml.

3. Ajuste o tubo de sucção:

a) Se for pulverizar na direção para cima, a extremidade angular do tubo de sucção deve estar apontando para a parte traseira da pistola.

b) Se for pulverizar na direção para baixo, a extremidade angular do tubo de sucção deve estar apontando para a frente da pistola.

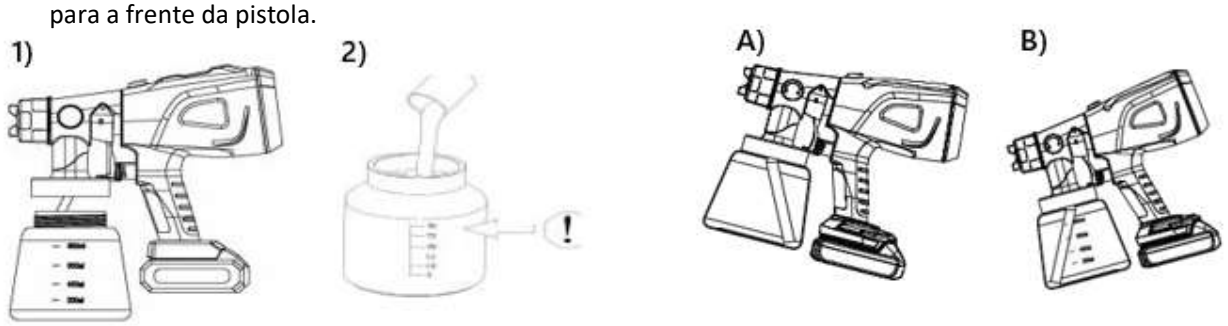

4. Remova o corpo da pistola para limpar o corpo da ferramenta após a pintura ou para pintar com múltiplas cores utilizando vários recipientes:

a) Pressione o botão de liberação.

b) Puxe o corpo da pistola para fora do corpo do motor.

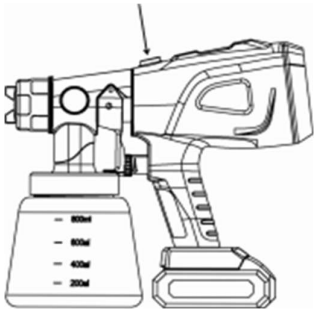

5. Conecte o corpo da pistola ao corpo do motor:

a) Segure o corpo da pistola, alinhe a saliência do corpo da pistola com a ranhura do corpo do motor e insira.

b) Quando instalado no lugar, a pistola e o corpo do motor ficam travados.

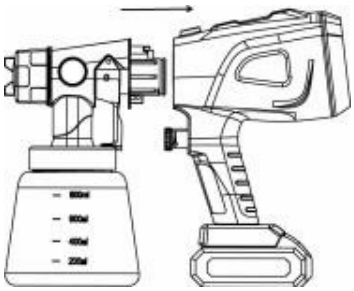

6. Ajuste o botão de controle de fluxo para encontrar os padrões adequados para seus projetos:

a) Gire o botão de controle de fluxo para a direita para reduzir a quantidade de tinta e diminuir a espessura do revestimento.

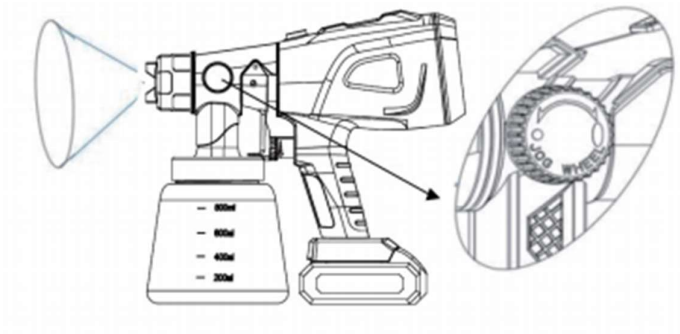

7. Ajuste o comprimento do jato: gire o botão de controle de comprimento para ajustar o formato redondo de vertical para horizontal.

Ajuste o comprimento necessário conforme o ambiente de pulverização, reduzindo desperdício e economizando material.

a) Gire o botão de controle de comprimento no sentido anti-horário para encurtar o comprimento do jato. Quando girado até o batente, o jato é pulverizado com o maior círculo.

b) Gire o botão para a direita para aumentar a quantidade de tinta e aumentar a espessura da tinta.

8. Ajuste os padrões de pulverização:

a) Ajuste os padrões de pulverização para alterar o formato do jato de um padrão leque oval horizontal para redondo.

b) Padrão detalhado para um padrão leque vertical, ajustando o bico.

Vertical

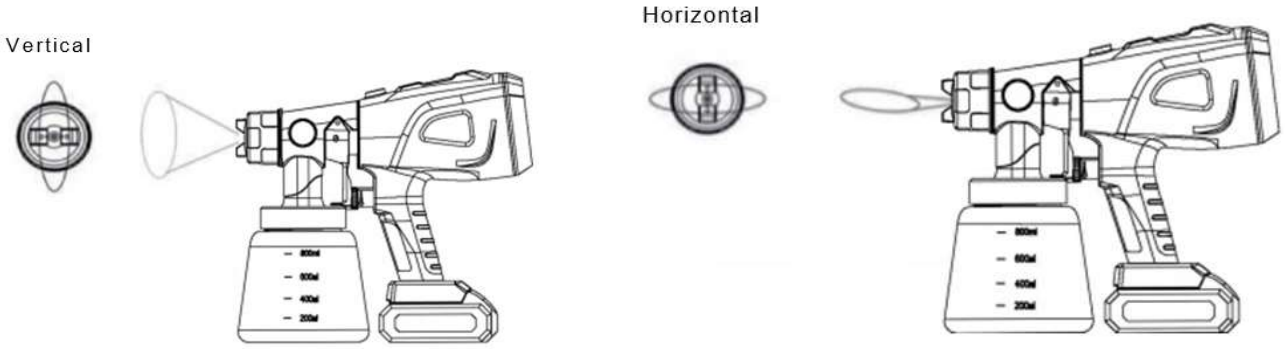

VISTA EXPLODIDA:

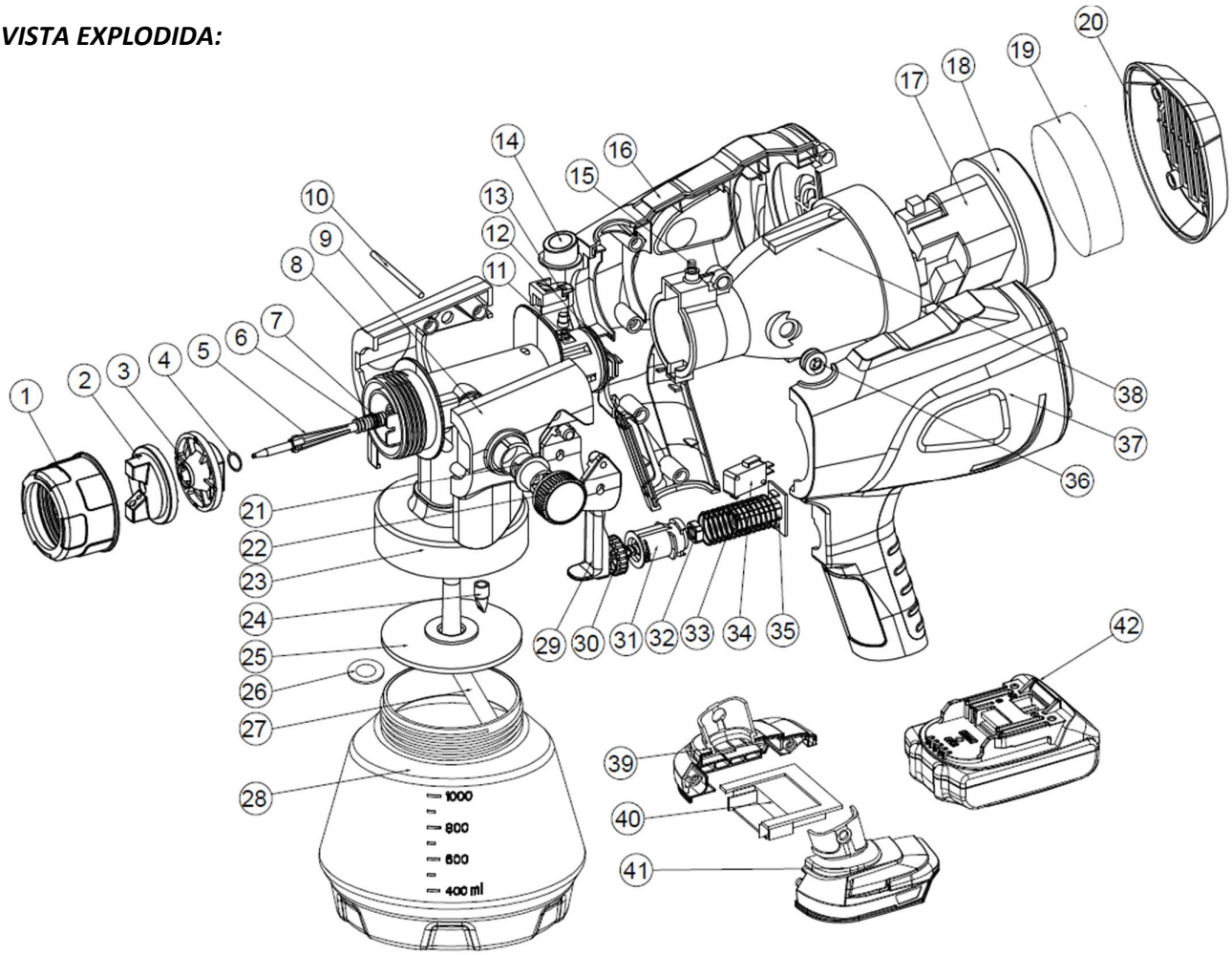

LISTA DE PEÇAS:

CÓDIGO BREMEN:	N° DE REF.:	DESCRIÇÃO:	QTD.:
1014401	1	Porca Grande (PP)	1
1014402	2	Tampa de Ajuste (PP)	1
1014403	3	Bico (POM)	1
1014404	4	Anel de Vedação O (Borracha)	1
1014405	5	Saída de Vapor (POM)	1
1014406	6	Anel de Vedação O (Borracha)	1
1014407	7	Mola (Aço Mola)	1
1014408	8	Revestimento Direito (PP)	1
1014409	9	Revestimento Esquerdo (PP)	1
1014410	10	Pino de Fixação	1
1014411	11	Mola (Aço Mola)	1
1014412	12	Anel de Vedação da Pistola	1
1014413	13	Bucha de Retenção (Borracha)	1
1014414	14	Botão (PP)	1
1014415	15	Mola do Botão (Aço Mola)	1
1014416	16	Cobertura Direita (PP)	1
1014417	17	Motor (Cobre)	1
1014418	18	Tiras Adesivas (Borracha)	1
1014419	19	Filtro do Motor (Espuma)	1
1014420	20	Tampa Traseira (PP)	1
1014421	21	Suporte do Botão (PP)	1

CÓDIGO BREMEN:	N° DE REF.:	DESCRIÇÃO:	QTD.:
1014422	22	Botão de Ajuste (PP)	1
1014423	23	Corpo da Pistola (PP)	1
1014424	24	Válvulas Unidirecionais	1
1014425	25	Junta de Vedação (EVA)	1
1014426	26	Junta do Tubo Alimentação	1
1014427	27	Tubo de Alimentação (PP)	1
1014428	28	Recipiente (PE)	1
1014429	29	Chave (PP)	1
1014430	30	Parafusos Limitadores (PP)	1
1014431	31	Hastes Guia do Posicionador	1
1014432	32	Porca da Haste Posicionadora	1
1014433	33	Molas do Interruptor	1
1014434	34	Interruptor (ABS)	1
1014435	35	Base da Haste Guia (PP)	1
1014436	36	Presilha de Cabo (Borracha)	1
1014437	37	Cobertura Esquerda (PP)	1
1014438	38	Tampa do Motor (ABS)	1
1014439	39	Base Direita (PP)	1
1014440	40	Interface (PP + Cobre)	1
1014441	41	Base Esquerda (PP)	1
1014442	42	Conjunto de Bateria (Bateria)	1

TERMOS DE GARANTIA:

A Bremen Importadora Ltda. fornece a garantia para o produto: ***PISTOLA DE PINTURA A BATERIA 20V (Cod.: 100144)***, contra qualquer defeito de fabricação que se apresente no período de ***9 meses***, contados a partir da data da emissão da Nota Fiscal de venda ao consumidor final, ***sendo agregado ao período de 90 dias (3 meses) impostos pelo Art. 26 do Código de Defesa do Consumidor (Lei 8.078/90), totalizando 12 meses***.

Qualquer defeito que for constatado neste produto deve ser imediatamente comunicado ao local de aquisição munido deste termo de garantia e Nota Fiscal de aquisição do mesmo (o endereço e telefone do local de aquisição constam em sua Nota Fiscal de compra).

Em caso de dúvida, contate-nos através do endereço eletrônico: **sac@bremenimportadora.com.br** e/ou pelo telefone **0800 771 0100.**

Esta garantia abrange a substituição de peças do produto que apresente defeitos constatados como sendo de fabricação, além da mão de obra utilizada no respectivo reparo.

PROCEDIMENTO PARA SOLICITAÇÃO:

Ocorrendo falha no produto dentro do prazo de garantia, o cliente poderá acionar a garantia no local de compra do produto, em qualquer Assistência Técnica Autorizada, diretamente através do telefone: ***0800-771-0100*** ou e-mail: **sac@bremenimportadora.com.br**, ou pelo nosso site oficial: ***www.bremenimportadora.com.br***, mediante a apresentação dos seguintes documentos:

• Nota Fiscal ou Cupom Fiscal de Aquisição do Produto;
• Descrição completa e detalhada do defeito ocorrido, incluindo mídias (fotos e vídeos).

Os locais de *Assistências Técnicas Autorizadas* podem ser consultados através do site oficial da Bremen.

A GARANTIA PERDERÁ A VALIDADE QUANDO:

1. Houver remoção / alteração do número de série ou da etiqueta de identificação do produto;
2. O produto for ligado em tensão diferente da qual foi destinado;
3. O produto sofrer maus tratos, descuidos ou ainda sofrer alterações, modificações ou consertos feitos por pessoas ou entidades não credenciadas pela Bremen Importadora;
4. O defeito for causado por acidente ou má utilização do produto pelo consumidor.

A GARANTIA NÃO COBRIRÁ:

1. Despesas de deslocamento e/ou envio do produto para reparo em terceiros e/ou credenciados;
2. Despesas com desinstalação e/ou instalação do produto;
3. Produtos ou peças danificadas devido a acidentes no transporte e/ou manuseio, riscos ou atos e efeitos da natureza;
4. Mau funcionamento ou falhas decorrentes de problemas de fornecimento de energia elétrica;
5. Utilização incorreta do produto, ocasionando trincas, corrosão, riscos ou deformação do produto, danos em partes ou peças;
6. Limpeza inadequada com utilização de produtos químicos, solventes, esponjas de aço, água e produtos abrasivos;
7. Remoção e queda de peças durante a instalação ou manuseio do produto;
8. Uso de embalagem inadequada no envio do produto para reparo;
9. Defeitos e danos causados por agentes naturais (enchente, maresia, descarga elétrica e outros) ou exposição excessiva ao calor.

Este termo de garantia é válido apenas para produtos comercializados e utilizados em território brasileiro. Preserve a Nota Fiscal de aquisição do produto e este termo de garantia.

ANOTAÇÕES:

Bremen Importadora Ltda.
Av. Fritz Beiser, 961 – Cachoeirinha – RS, 94935-220 - Distrito Industrial
Fone: (51) 3201.0132 - Assist. Técnica: 0800 771 0100
www.bremenimportadora.com.br - sac@bremenimportadora.com.br