MARTELO FURADEIRA A BATERIA 20V

FERRAMENTAS ELETRICAS



COD.: 100141

SUMÁRIO:

ORIENTAÇÕES GERAIS: 2
UTILIZAÇÃO CONFORME FINS PREVISTOS: 3
DETALHES DO PRODUTO: 3
ESPECIFICAÇÕES TÉCNICAS: 3
ACESSÓRIOS INCLUSOS: 3
INSTRUÇÕES DE OPERAÇÃO 4
TERMOS DE GARANTIA: 6

ORIENTAÇÕES GERAIS:

- Referências ilustrativas:

SIMBOLOGIA:	SIGNIFICADO:	INSTRUÇÃO:
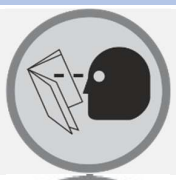	***LEIA O MANUAL DE INSTRUÇÃO***	***LEIA AS DEVIDAS INSTRUÇÕES ANTES DE OPERAR O EQUIPAMENTO***
	***IMPORTANTE!***	***INFORMAÇÃO IMPORTANTE REFERENTE AO PRODUTO E/OU RECOMENDAÇÕES DE USO***
	***ATENÇÃO!***	***ATENÇÃO DURANTE A OPERAÇÃO: RISCO DE MORTE OU FERIMENTOS***
	***UTILIZE OS EPIs APROPRIADOS***	***UTILIZAÇÃO DE EPIs APROPRIADOS DE ACORDO COM A OPERAÇÃO E MANUSEIO DO PRODUTO***
	***PROÍBIDO FOGO***	***PROÍBIDO MANUSEIO DE ARTIFÍCIOS INFLAMÁVEIS E/OU FLAMEJANTES PRÓXIMO AO PRODUTO***
	***PROIBIDO FUMAR***	***PROÍBIDO FUMAR PRÓXIMO AO PRODUTO***
	***RISCO DE DESCARGA ELÉTRICA***	***RISCO DE DESCARGA ELÉTRICA OCASIONANDO FERIMENTOS OU MORTE***
	***RISCO DE EXPLOSÃO***	***RISCO DE EXPLOSÃO OCASIONANDO FERIMENTOS OU MORTE***
	***RISCO DE INCÊNDIO***	***RISCO DE INCÊNDIO OCASIONANDO FERIMENTOS OU MORTE***

UTILIZAÇÃO CONFORME FINS PREVISTOS:

• O cumprimento das instruções de operação também faz parte do conceito de uso de acordo com os fins previstos.
• Qualquer outra utilização para além da finalidade prevista (outros meios, uso da força) ou alterações por iniciativa própria (modificações, peças sobressalentes não genuínas) podem originar riscos e não são consideradas utilizações para os fins previstos. A responsabilidade pelos danos causados por utilizações divergentes dos fins previstos recai sobre a empresa operadora.
• Nunca realize qualquer tipo de manutenção com o equipamento ligado. Reparos e manutenções só devem ser realizados por pessoal técnico qualificado. Para reparos ou substituições, utilizar somente peças genuínas, caso contrário cessa a garantia.
• Leia com atenção o manual de instruções antes de iniciar qualquer operação ao equipamento.
• Acionar equipamento somente após certificar-se que o mesmo esteja corretamente instalado conforme normas de segurança. Respeite as leis e regulamentações nacionais e locais.
• Este produto foi projetado e construído em observância dos requisitos específicos relativos à segurança e à saúde. Apesar de tudo, este produto ainda pode constituir uma fonte de riscos, nomeadamente se não for utilizado em conformidade com os fins previstos ou sem os cuidados necessários.
• Mantenha crianças e espectadores afastados durante a operação do equipamento.
• Se durante a utilização ocorrer alguma queda ou quebra de alguma parte do equipamento, cesse imediatamente a operação.
• Recomenda-se a utilização de EPIs para a segurança do operador durante o uso do equipamento.

DETALHES DO PRODUTO:

O **Martelo Furadeira a Bateria 20V Bremen** foi projetado e desenvolvido para utilização em obras, oficinas, marcenarias e demais locais onde há necessidade de **furar, parafusar e realizar perfurações com impacto** em diversos materiais, como madeira, metal e alvenaria. Construído com estrutura resistente e design compacto, proporciona maior ergonomia e conforto durante o uso. Aliado à versatilidade de um equipamento a bateria, oferece mobilidade e praticidade, permitindo trabalhos em locais sem acesso à rede elétrica. Todas essas características tornam este equipamento indispensável para quem busca **eficiência, desempenho e praticidade** em suas atividades diárias.

ESPECIFICAÇÕES TÉCNICAS:

MODELO	100141
TENSÃO:	20V
BATERIA:	4,0 Ah
ENERGIA DE IMPACTO:	2,0 J
VELOCIDADE SEM CARGA:	0-1300 RPM
TAXA DE IMPACTO:	0–5500 impactos/min
DIAMETRO DE PERFURAÇÃO:	30mm
PESO:	3,3Kg

ACESSÓRIOS INCLUSOS:

- 1 empunhadura lateral
- 1 limitador de profundidade
- 2 baterias 4,0 Ah
- 1 carregador 2,0 A
- 3 brocas
- 1 talhadeira pontiaguda
- 1 talhadeira plana
- 1 maleta



UTILIZE O EQUIPAMENTO SOMENTE QUANDO ESTIVER ATENTO E EM BOAS CONDIÇÕES FÍSICAS.



USE SEMPRE EPIS: ÓCULOS DE PROTEÇÃO, CALÇADO DE SEGURANÇA, PROTETOR AURICULAR E MÁSCARA QUANDO NECESSÁRIO.



NÃO UTILIZE ROUPAS LARGAS OU ACESSÓRIOS QUE POSSAM PRENDER NAS PARTES MÓVEIS.



MANTENHA POSTURA FIRME E OPERE SEMPRE COM AS DUAS MÃOS.

INSTRUÇÕES DE OPERAÇÃO

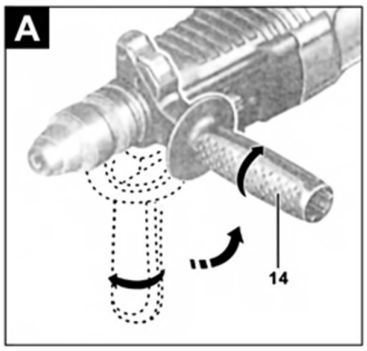

Opere a máquina somente com a empunhadura auxiliar 14.
Ajustando a empunhadura auxiliar 14 em uma posição confortável, é possível trabalhar sem fadiga e com maior segurança.
Afrouxe a empunhadura auxiliar 14 girando no sentido anti-horário e ajuste-a na posição desejada.
Certifique-se de que a faixa de fixação da empunhadura auxiliar esteja encaixada na ranhura prevista na carcaça.
Depois, aperte novamente a empunhadura auxiliar 14 girando no sentido horário.

Inserir / Substituir o Mandril:

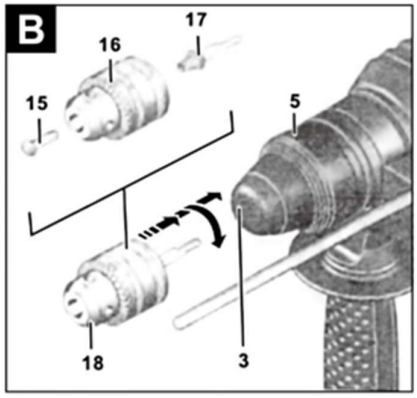

Para ferramentas sem SDS-plus

1. Rosqueie o adaptador SDS-plus (17) no mandril de coroa (16). Trave com o parafuso (15).
2. Limpe e lubrifique levemente a haste do adaptador.
3. Insira o conjunto (18) no porta-ferramenta (3) com movimento de torção até travar.
4. Verifique o travamento puxando o mandril.

Remover o mandril (18)

- Puxe a luva de trava (5) para trás e remova o mandril.

Mandril de Troca Rápida:

Remover

- Puxe o anel de trava (6) para trás e remova o mandril.

Colocar

- Limpe, lubrifique levemente a ponta de inserção.
- Deslize o mandril com torção sobre o receptáculo (19) até ouvir o clique de trava.
- Puxe para verificar fixação.

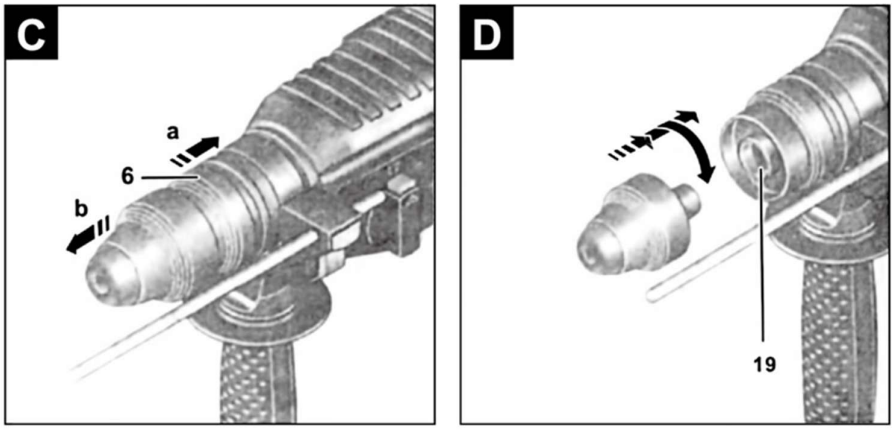

Inserir / Remover Ferramentas

Ferramentas SDS-plus

- Limpe e lubrifique levemente a ponta.
- Insira com torção no porta-ferramenta (3) até travar.
- Para remover: puxe a luva de trava (5) para trás e retire a ferramenta.

A ferramenta SDS-plus tem movimento livre, o que causa excentricidade sem carga. Durante a operação, ela centraliza automaticamente.

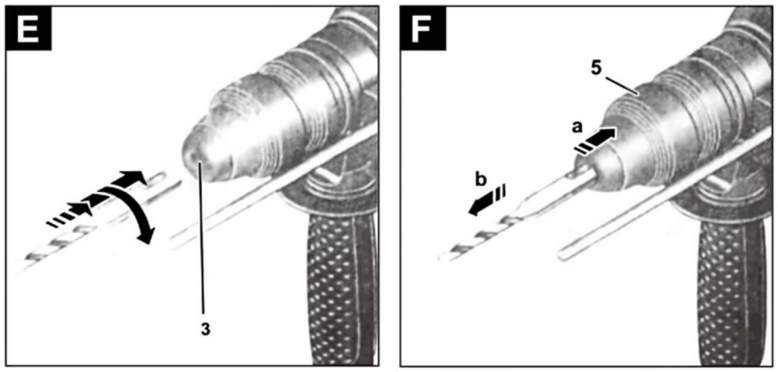

Ferramentas sem SDS-plus

- Use apenas com mandril sem chave de troca rápida.
- Fixe o anel de retenção e gire a luva frontal até ouvir o estalo de aperto.
- Para remover: fixe o anel e gire a luva no sentido oposto.

Se o mandril não fechar após abrir totalmente, gire a luva frontal uma vez no sentido contrário e tente novamente.

Ajuste de Profundidade

Com o batente de profundidade:

1. Pressione o botão do punho auxiliar.
2. Insira o batente com o lado ranhurado para baixo.
3. Insira a broca SDS-plus até o fim no porta-ferramenta.
4. Ajuste o batente até que a distância entre a ponta da broca e a ponta do batente seja igual à profundidade desejada **(t)**.

Configuração de Operação:

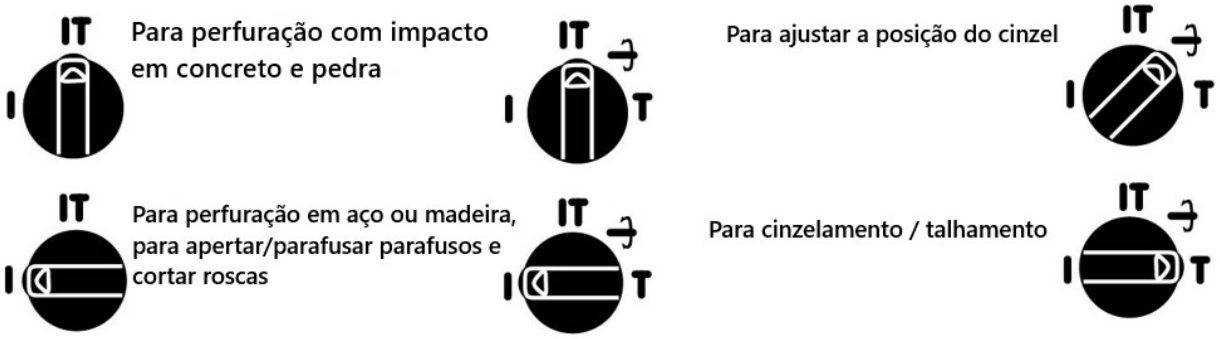

TERMOS DE GARANTIA:

A Bremen Importadora Ltda. fornece a garantia para o produto: ***MARTELO FURADEIRA A BATERIA 20V (Cod.: 100141)***, contra qualquer defeito de fabricação que se apresente no período de ***9 meses***, contados a partir da data da emissão da Nota Fiscal de venda ao consumidor final, ***sendo agregado ao período de 90 dias (3 meses) impostos pelo Art. 26 do Código de Defesa do Consumidor (Lei 8.078/90), totalizando 12 meses***.

Qualquer defeito que for constatado neste produto deve ser imediatamente comunicado ao local de aquisição munido deste termo de garantia e Nota Fiscal de aquisição do mesmo (o endereço e telefone do local de aquisição constam em sua Nota Fiscal de compra).

Em caso de dúvida, contate-nos através do endereço eletrônico: **sac@bremenimportadora.com.br** e/ou pelo telefone **0800 771 0100.**

Esta garantia abrange a substituição de peças do produto que apresente defeitos constatados como sendo de fabricação, além da mão de obra utilizada no respectivo reparo.

PROCEDIMENTO PARA SOLICITAÇÃO:

Ocorrendo falha no produto dentro do prazo de garantia, o cliente poderá acionar a garantia no local de compra do produto, em qualquer Assistência Técnica Autorizada, diretamente através do telefone: ***0800-771-0100*** ou e-mail: **sac@bremenimportadora.com.br**, ou pelo nosso site oficial: ***www.bremenimportadora.com.br***, mediante a apresentação dos seguintes documentos:

• Nota Fiscal ou Cupom Fiscal de Aquisição do Produto;
• Descrição completa e detalhada do defeito ocorrido, incluindo mídias (fotos e vídeos).

Os locais de *Assistências Técnicas Autorizadas* podem ser consultados através do site oficial da Bremen.

A GARANTIA PERDERÁ A VALIDADE QUANDO:

1. Houver remoção / alteração do número de série ou da etiqueta de identificação do produto;
2. O produto for ligado em tensão diferente da qual foi destinado;
3. O produto sofrer maus tratos, descuidos ou ainda sofrer alterações, modificações ou consertos feitos por pessoas ou entidades não credenciadas pela Bremen Importadora;
4. O defeito for causado por acidente ou má utilização do produto pelo consumidor.

A GARANTIA NÃO COBRIRÁ:

1. Despesas de deslocamento e/ou envio do produto para reparo em terceiros e/ou credenciados;
2. Despesas com desinstalação e/ou instalação do produto;
3. Produtos ou peças danificadas devido a acidentes no transporte e/ou manuseio, riscos ou atos e efeitos da natureza;
4. Mau funcionamento ou falhas decorrentes de problemas de fornecimento de energia elétrica;
5. Utilização incorreta do produto, ocasionando trincas, corrosão, riscos ou deformação do produto, danos em partes ou peças;
6. Limpeza inadequada com utilização de produtos químicos, solventes, esponjas de aço, água e produtos abrasivos;
7. Remoção e queda de peças durante a instalação ou manuseio do produto;
8. Uso de embalagem inadequada no envio do produto para reparo;
9. Defeitos e danos causados por agentes naturais (enchente, maresia, descarga elétrica e outros) ou exposição excessiva ao calor.

Este termo de garantia é válido apenas para produtos comercializados e utilizados em território brasileiro. Preserve a Nota Fiscal de aquisição do produto e este termo de garantia.

Bremen Importadora Ltda.
Av. Fritz Beiser, 961 – Cachoeirinha – RS, 94935-220 - Distrito Industrial
Fone: (51) 3201.0132 - Assist. Técnica: 0800 771 0100
www.bremenimportadora.com.br - sac@bremenimportadora.com.br