PARAFUSADEIRA DE IMPACTO 12V

FERRAMENTAS ELÉTRICAS



COD.: 100500

SUMÁRIO:

ORIENTAÇÕES GERAIS: 1
UTILIZAÇÃO CONFORME FINS PREVISTOS: 2
DETALHES DO PRODUTO: 2
ESPECIFICAÇÕES TÉCNICAS: 2
ACESSÓRIOS: 2
MANUTENÇÃO E CUIDADOS: 3
OPERAÇÃO: 3
VISTA EXPLODIDA: 4
LISTA DE PEÇAS: 4
TERMOS DE GARANTIA: 5

ORIENTAÇÕES GERAIS:

- Referências ilustrativas:

SIMBOLOGIA:	SIGNIFICADO:	INSTRUÇÃO:
	***LEIA O MANUAL DE INSTRUÇÃO***	***LEIA AS DEVIDAS INSTRUÇÕES ANTES DE OPERAR O EQUIPAMENTO***
	***IMPORTANTE!***	***INFORMAÇÃO IMPORTANTE REFERENTE AO PRODUTO E/OU RECOMENDAÇÕES DE USO***
	***ATENÇÃO!***	***ATENÇÃO DURANTE A OPERAÇÃO: RISCO DE MORTE OU FERIMENTOS***
	***UTILIZE OS EPIs APROPRIADOS***	***UTILIZAÇÃO DE EPIs APROPRIADOS DE ACORDO COM A OPERAÇÃO E MANUSEIO DO PRODUTO***
	***PROÍBIDO FOGO***	***PROÍBIDO MANUSEIO DE ARTIFÍCIOS INFLAMÁVEIS E/OU FLAMEJANTES PRÓXIMO AO PRODUTO***
	***PROIBIDO FUMAR***	***PROÍBIDO FUMAR PRÓXIMO AO PRODUTO***
	***RISCO DE DESCARGA ELÉTRICA***	***RISCO DE DESCARGA ELÉTRICA OCASIONANDO FERIMENTOS OU MORTE***
	***RISCO DE EXPLOSÃO***	***RISCO DE EXPLOSÃO OCASIONANDO FERIMENTOS OU MORTE***
	***RISCO DE INCÊNDIO***	***RISCO DE INCÊNDIO OCASIONANDO FERIMENTOS OU MORTE***

UTILIZAÇÃO CONFORME FINS PREVISTOS:

• O cumprimento das instruções de operação também faz parte do conceito de uso de acordo com os fins previstos.
• Qualquer outra utilização para além da finalidade prevista (outros meios, uso da força) ou alterações por iniciativa própria (modificações, peças sobressalentes não genuínas) podem originar riscos e não são consideradas utilizações para os fins previstos. A responsabilidade pelos danos causados por utilizações divergentes dos fins previstos recai sobre a empresa operadora.
• Nunca realize qualquer tipo de manutenção com o equipamento ligado. Reparos e manutenções só devem ser realizados por pessoal técnico qualificado. Para reparos ou substituições, utilizar somente peças genuínas, caso contrário cessa a garantia.
• Leia com atenção o manual de instruções antes de iniciar qualquer operação ao equipamento.
• Acionar equipamento somente após certificar-se que o mesmo esteja corretamente instalado conforme normas de segurança. Respeite as leis e regulamentações nacionais e locais.
• Este produto foi projetado e construído em observância dos requisitos específicos relativos à segurança e à saúde. Apesar de tudo, este produto ainda pode constituir uma fonte de riscos, nomeadamente se não for utilizado em conformidade com os fins previstos ou sem os cuidados necessários.
• Mantenha crianças e espectadores afastados durante a operação do equipamento.
• Se durante a utilização ocorrer alguma queda ou quebra de alguma parte do equipamento, cesse imediatamente a operação.
• Recomenda-se a utilização de EPIs para a segurança do operador durante o uso do equipamento.

DETALHES DO PRODUTO:

A **Parafusadeira de Impacto a Bateria 12V Bremen** foi projetada para utilização em obras, oficinas, marcenarias e demais locais onde há necessidade de **furar e parafusar com eficiência**, contando com função impacto para perfurações em **madeira, metal e alvenaria**. Construída com estrutura resistente e design compacto, proporciona **ergonomia e conforto durante o uso**. Aliada à versatilidade de um equipamento a bateria, oferece **mobilidade e praticidade**, permitindo trabalhos em locais sem acesso à rede elétrica. Essas características tornam este equipamento **indispensável para quem busca eficiência e praticidade** em suas atividades diárias.

ESPECIFICAÇÕES TÉCNICAS:

MODELO	100500
TENSÃO:	12V
BATERIA:	1,5 Ah
TORQUE MÁXIMO:	28 Nm
VELOCIDADE SEM CARGA:	0–350 RPM / 0–1350 RPM
AJUSTE DE TORQUE:	18+1 posições
MANDRIL:	10 mm (3/8")
MEDIDAS:	22 x 8 x 20mm
PESO:	3,3Kg

ACESSÓRIOS:

- 1 bateria de 1,5 Ah;
- 1 carregador de 0,5 A;
- 1 maleta;
- 6 bits;
- 6 brocas;
- 1 prolongador para bit.



UTILIZE O EQUIPAMENTO SOMENTE QUANDO ESTIVER ATENTO E EM BOAS CONDIÇÕES FÍSICAS.



USE SEMPRE EPIS: ÓCULOS DE PROTEÇÃO, CALÇADO DE SEGURANÇA, PROTETOR AURICULAR E MÁSCARA QUANDO NECESSÁRIO.



NÃO UTILIZE ROUPAS LARGAS OU ACESSÓRIOS QUE POSSAM PRENDER NAS PARTES MÓVEIS.

MANUTENÇÃO E CUIDADOS:

Para assegurar o funcionamento impecável de seu produto, recomendamos limpar periodicamente o exterior de seu equipamento, buscando sempre por qualquer sinal de dano ou vazamento.

Se utilizados, os seguintes componentes devem ser inspecionados regularmente e, se necessário, trocados, a fim de evitar danos para o meio ambiente, ou danos físicos pessoais ou materiais:

- Carcaça;
- Acessórios;

OPERAÇÃO:

Ligar / desligar e reversão:

1. **Ligar/desligar:** apertar e soltar o gatilho.
2. **Avanço (furo):** botão de reversão pressionado para a **esquerda**.
3. **Reversão (sacar parafuso):** botão pressionado para a **direita**.
4. **Travamento:** botão na posição central. Sempre trave antes de trocar acessórios.

Ajuste para parafusar:

1. Comece no menor torque.
2. Aperte o primeiro parafuso.
3. Se a catraca acionar antes do aperto desejado, aumente o torque.
4. Repita até o ajuste correto. Use o mesmo para os demais.

Mandril sem chave (troca de broca)

1. Segure a metade traseira do mandril.
2. Gire a metade frontal **anti-horária** para abrir.
3. Insira a broca até o fundo.
4. Gire a parte frontal **horária** para apertar.

Furação em madeira

- Use brocas comuns de metal ou broca tipo "spade".
- Remova a broca frequentemente para limpar os cavacos.

Furação em metal

- Use **lubrificante de corte** (exceto para ferro fundido e latão — fazer seco).
- Melhores lubrificantes: óleo sulfurado ou banha.

VISTA EXPLODIDA:

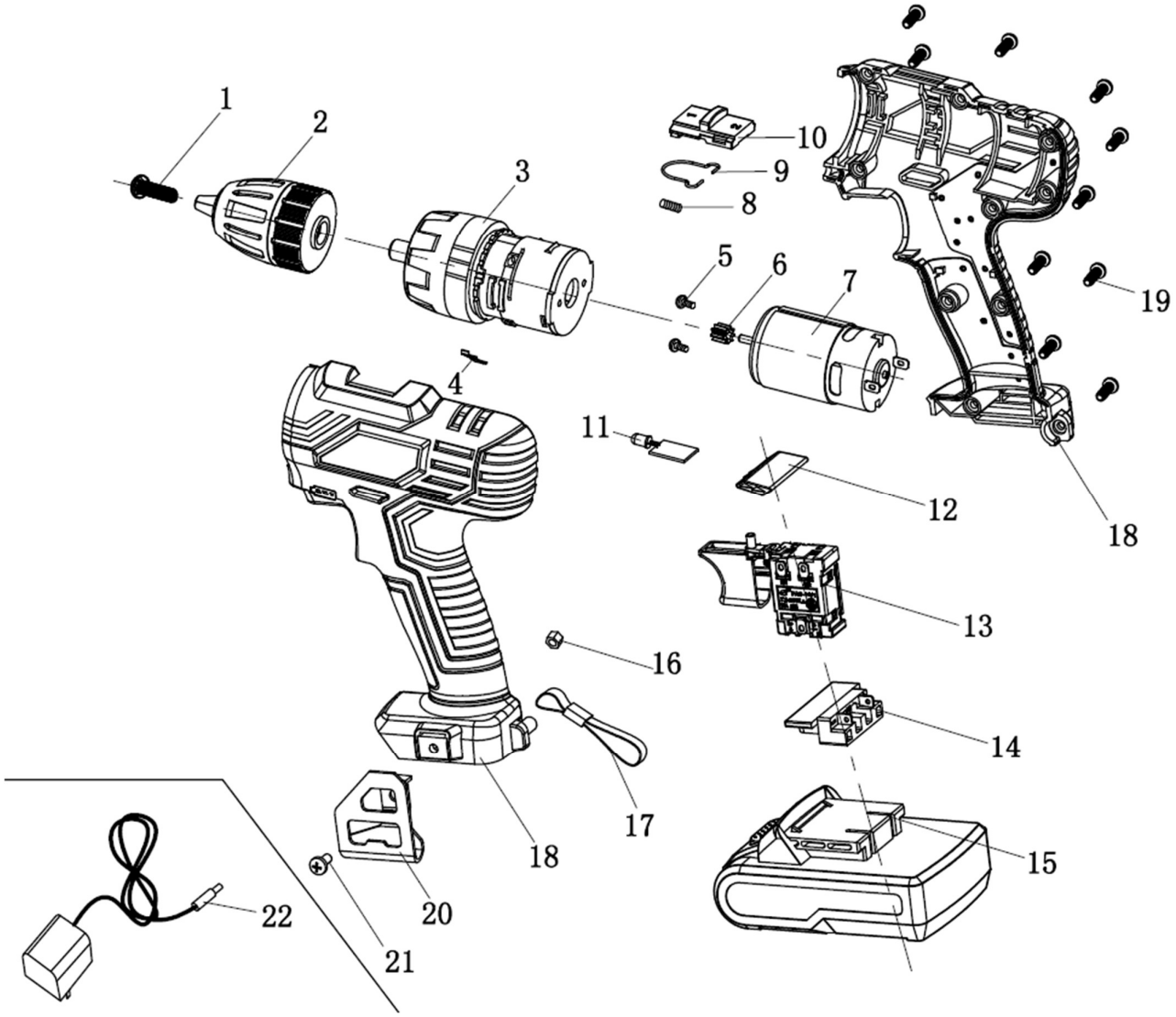

LISTA DE PEÇAS:

CÓDIGO BREMEN:	N° DE REF.:	DESCRIÇÃO:	QTD.:
1005001	1	Parafuso M5×25	1
1005002	2	Mandril ϕ10 mm	1
1005003	3	Mola de pressão	1
1005004	4	Conj. da caixa de engrenagens	1
1005005	5	Engrenagem do motor	1
1005006	6	Motor	1
1005007	7	Parafuso M3×6	2
1005008	8	Ímã 20×15×2mm	1
1005009	9	Base magnética	1
1005010	10	LED indicador de nível de bateria	1
1005011	11	Trava de avanço	1

CÓDIGO BREMEN:	N° DE REF.:	DESCRIÇÃO:	QTD.:
1005012	12	Chave DC	1
1005013	13	Conector do pack de bateria	1
1005014	14	Bateria	1
1005015	15	Porca M5	2
1005016	16	Alça	1
1005017	17	Carcaça esquerda	1
1005018	18	Fixador da cinta	1
1005019	19	Parafuso M4×10	1
1005020	20	Carcaça direita	1
1005021	21	Parafuso ST3×12	10
1005022	22	Carregador	1

TERMOS DE GARANTIA:

A Bremen Importadora Ltda. fornece a garantia para o produto: ***PARAFUSADEIRA DE IMPACTO 12V (Cod.: 100500)***, contra qualquer defeito de fabricação que se apresente no período de ***9 meses***, contados a partir da data da emissão da Nota Fiscal de venda ao consumidor final, ***sendo agregado ao período de 90 dias (3 meses) impostos pelo Art. 26 do Código de Defesa do Consumidor (Lei 8.078/90), totalizando 12 meses***.

Qualquer defeito que for constatado neste produto deve ser imediatamente comunicado ao local de aquisição munido deste termo de garantia e Nota Fiscal de aquisição do mesmo (o endereço e telefone do local de aquisição constam em sua Nota Fiscal de compra).

Em caso de dúvida, contate-nos através do endereço eletrônico: **sac@bremenimportadora.com.br** e/ou pelo telefone **0800 771 0100.**

Esta garantia abrange a substituição de peças do produto que apresente defeitos constatados como sendo de fabricação, além da mão de obra utilizada no respectivo reparo.

PROCEDIMENTO PARA SOLICITAÇÃO:

Ocorrendo falha no produto dentro do prazo de garantia, o cliente poderá acionar a garantia no local de compra do produto, em qualquer Assistência Técnica Autorizada, diretamente através do telefone: ***0800-771-0100*** ou e-mail: **sac@bremenimportadora.com.br**, ou pelo nosso site oficial: ***www.bremenimportadora.com.br***, mediante a apresentação dos seguintes documentos:

• Nota Fiscal ou Cupom Fiscal de Aquisição do Produto;
• Descrição completa e detalhada do defeito ocorrido, incluindo mídias (fotos e vídeos).

Os locais de *Assistências Técnicas Autorizadas* podem ser consultados através do site oficial da Bremen.

A GARANTIA PERDERÁ A VALIDADE QUANDO:

1. Houver remoção / alteração do número de série ou da etiqueta de identificação do produto;
2. O produto for ligado em tensão diferente da qual foi destinado;
3. O produto sofrer maus tratos, descuidos ou ainda sofrer alterações, modificações ou consertos feitos por pessoas ou entidades não credenciadas pela Bremen Importadora;
4. O defeito for causado por acidente ou má utilização do produto pelo consumidor.

A GARANTIA NÃO COBRIRÁ:

1. Despesas de deslocamento e/ou envio do produto para reparo em terceiros e/ou credenciados;
2. Despesas com desinstalação e/ou instalação do produto;
3. Produtos ou peças danificadas devido a acidentes no transporte e/ou manuseio, riscos ou atos e efeitos da natureza;
4. Mau funcionamento ou falhas decorrentes de problemas de fornecimento de energia elétrica;
5. Utilização incorreta do produto, ocasionando trincas, corrosão, riscos ou deformação do produto, danos em partes ou peças;
6. Limpeza inadequada com utilização de produtos químicos, solventes, esponjas de aço, água e produtos abrasivos;
7. Remoção e queda de peças durante a instalação ou manuseio do produto;
8. Uso de embalagem inadequada no envio do produto para reparo;
9. Defeitos e danos causados por agentes naturais (enchente, maresia, descarga elétrica e outros) ou exposição excessiva ao calor.

Este termo de garantia é válido apenas para produtos comercializados e utilizados em território brasileiro. Preserve a Nota Fiscal de aquisição do produto e este termo de garantia.

Bremen Importadora Ltda.
Av. Fritz Beiser, 961 – Cachoeirinha – RS, 94935-220 - Distrito Industrial
Fone: (51) 3201.0132 - Assist. Técnica: 0800 771 0100
www.bremenimportadora.com.br - sac@bremenimportadora.com.br