PALETEIRA HIDRAULICA PARA 2.0 TON

TRAÇÃO, LEVANTE E MOVIMENTAÇÃO

COD.: 9839 98391

SUMÁRIO:

ORIENTAÇÕES GERAIS: 1
UTILIZAÇÃO CONFORME FINS PREVISTOS: 2
DETALHES DO PRODUTO: 2
ESPECIFICAÇÕES TÉCNICAS: 2
INSTALAÇÃO E OPERAÇÃO: 3
MANUTENÇÃO E CUIDADOS: 3
INSTRUÇÕES DE SEGURANÇA PARA O USO DO EQUIPAMENTO 4
SOLUÇÃO DE PROBLEMAS: 6
VISTA EXPLODIDA: 7
TERMOS DE GARANTIA: 10
ANOTAÇÕES: 11

ORIENTAÇÕES GERAIS:

- Referências ilustrativas:

SIMBOLOGIA:	SIGNIFICADO:	INSTRUÇÃO:
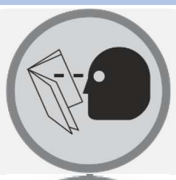	***LEIA O MANUAL DE INSTRUÇÃO***	***LEIA AS DEVIDAS INSTRUÇÕES ANTES DE OPERAR O EQUIPAMENTO***
	***IMPORTANTE!***	***INFORMAÇÃO IMPORTANTE REFERENTE AO PRODUTO E/OU RECOMENDAÇÕES DE USO***
	***ATENÇÃO!***	***ATENÇÃO DURANTE A OPERAÇÃO: RISCO DE MORTE OU FERIMENTOS***
	***UTILIZE OS EPIs APROPRIADOS***	***UTILIZAÇÃO DE EPIs APROPRIADOS DE ACORDO COM A OPERAÇÃO E MANUSEIO DO PRODUTO***
	***PROÍBIDO FOGO***	***PROÍBIDO MANUSEIO DE ARTIFÍCIOS INFLAMÁVEIS E/OU FLAMEJANTES PRÓXIMO AO PRODUTO***
	***PROIBIDO FUMAR***	***PROÍBIDO FUMAR PRÓXIMO AO PRODUTO***
	***RISCO DE DESCARGA ELÉTRICA***	***RISCO DE DESCARGA ELÉTRICA OCASIONANDO FERIMENTOS OU MORTE***
	***RISCO DE EXPLOSÃO***	***RISCO DE EXPLOSÃO OCASIONANDO FERIMENTOS OU MORTE***
	***RISCO DE INCÊNDIO***	***RISCO DE INCÊNDIO OCASIONANDO FERIMENTOS OU MORTE***

UTILIZAÇÃO CONFORME FINS PREVISTOS:

• O cumprimento das instruções de operação também faz parte do conceito de uso de acordo com os fins previstos.

• Qualquer outra utilização para além da finalidade prevista (outros meios, uso da força) ou alterações por iniciativa própria (modificações, peças sobressalentes não genuínas) podem originar riscos e não são consideradas utilizações para os fins previstos. A responsabilidade pelos danos causados por utilizações divergentes dos fins previstos recai sobre a empresa operadora.

• Nunca realize qualquer tipo de manutenção com o equipamento ligado. Reparos e manutenções só devem ser realizados por pessoal técnico qualificado. Para reparos ou substituições, utilizar somente peças genuínas, caso contrário cessa a garantia.

• Leia com atenção o manual de instruções antes de iniciar qualquer operação ao equipamento.

• Acionar equipamento somente após certificar-se que o mesmo esteja corretamente instalado conforme normas de segurança. Respeite as leis e regulamentações nacionais e locais.

• Este produto foi projetado e construído em observância dos requisitos específicos relativos à segurança e à saúde. Apesar de tudo, este produto ainda pode constituir uma fonte de riscos, nomeadamente se não for utilizado em conformidade com os fins previstos ou sem os cuidados necessários.

• Mantenha crianças e espectadores afastados durante a operação do equipamento.

• Se durante a utilização ocorrer alguma queda ou quebra de alguma parte do equipamento, cesse imediatamente a operação.

• Recomenda-se a utilização de EPIs para a segurança do operador durante o uso do equipamento.

DETALHES DO PRODUTO:

As paleteiras Bremen são ideais para ***utilização profissional***, auxiliando em qualquer necessidade de transporte manual de ***cargas de até 2 toneladas.***
Contando com um corpo de aço, provendo maior resistência à estrutura, e ***rodas duplas em nylon***, facilitando a mobilidade e atrito das rodas com o chão e provendo menor ruído durante a movimentação.

ESPECIFICAÇÕES TÉCNICAS:

MODELO:	9839	98391
NORMA / CONSTRUÇÃO:	GB/T 26947-2011	
CAPACIDADE MÁX. DE CARGA:	2.0 Toneladas	
DIMENSÕES:		
CENTRO DE CARGA:	600 mm	
ALTURA MÍNIMA DE ELEVAÇÃO:	75 mm	
ALTURA MÁXIMA DE ELEVAÇÃO:	190 mm	
CURSO TOTAL:	115 mm	
GARFOS:	685 x 1220 mm	
RODAS TRASEIRAS:	160 x 50 mm	
RODAS DIANTEIRAS:	74 x 94 mm	
RAIO DE GIRO:	1400 mm	
DIÂMETRO DO PISTÃO:	31.5 mm	
DIMENSÕES GERAIS:	685 x 1220 x 75mm	
CAPACIDADE DE ÓLEO:	300 ml	
MATERIAL:		
ÓLEO HIDRÁULICO:	ISO VG 32	
ESTRUTURA:	Aço Q235	
RODAS:	Nylon	PU
PESO:	58 Kg	26 Kg

INSTALAÇÃO E OPERAÇÃO:

1. **MONTAGEM DOS GARFOS:**

NÃO RETIRE A TRAVA DE SEGURANÇA ATÉ QUE A INSTALAÇÃO SEJA FINALIZADA!
MANTENHA A ALAVANCA EM POSIÇÃO DE "ELEVAÇÃO".

a. Com a ajuda de um saca-pino e um martelo, retire um dos pinos elásticos (direito ou esquerdo) para a retirada do eixo.
b. Posicione o braço junto a estrutura da paleteira, alinhando o encaixe do eixo.
c. Reponha o eixo entre o braço e a estrutura.
d. Passe a corrente da longa haste pelo orifício vazado do eixo e posicione a extremidade no encaixe do pedal de alívio.
e. Com o auxílio de um martelo, reponha o pino elástico para a fixação do eixo.
f. Retire a trava de segurança e sua paleteira está pronta para utilização.

1. Braço / Manípulo.
2. Trava de Segurança.
3. Eixo.
4. Pino Elástico.

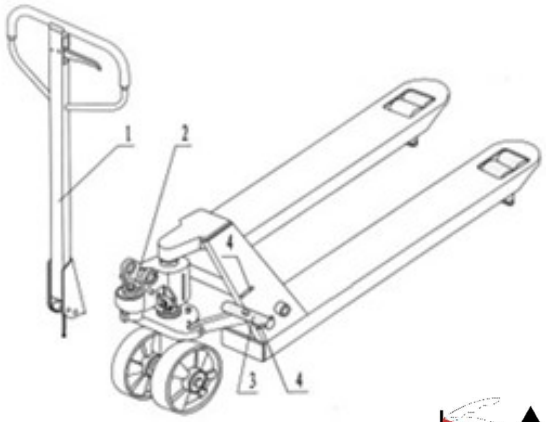

2. **ELEVAÇÃO:**
- Coloque a alavanca do manípulo na *posição inferior (para baixo)* e bombeie o pistão movimentando o manípulo para baixo.

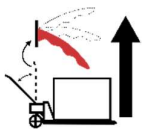

3. **REDUÇÃO:**
- *Pressione a alavanca* do manípulo *(para cima)* até que os garfos retornem à posição desejada.

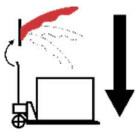

4. **TRANSPORTE:**
- Para transporte de carga, mantenha a alavanca do manípulo em *posição neutra (central).*

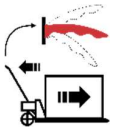

ANTES DE UTILIZAR, EXAMINE CUIDADOSAMENTE O EQUIPAMENTO, VERIFICANDO SE O MESMO APRESENTA ALGUMA ANOMALIA OU NÃO CONFORMIDADE DE FUNCIONAMENTO.

MANUTENÇÃO E CUIDADOS:

• Verifique o óleo do pistão a cada 6 meses.
- Em caso de necessidade de troca, recomenda-se a utilização do ***óleo hidráulico ISO VG32***, com viscosidade de 30 cSt em 40°C.
- O volume total do pistão é de ***0.3L.***

• Os eixos e rolamentos já vêm lubrificados com graxa de ótima qualidade, sendo necessário apenas manter a lubrificação das partes necessárias.

• ***RETIRADA DE AR DO SISTEMA HIDRÁULICO:***

Ao decorrer do tempo pode haver entrada de ar no sistema hidráulico, isso pode causar problemas no funcionamento do pistão, como a perda de sustentação. Para a retirada do ar do sistema hidráulico, basta seguir os passos abaixo:

1. Coloque a alavanca do manípulo na posição ***"REDUÇÃO"***.
2. Faça o movimento de elevação (para cima e para baixo), com a alavanca acionada, por cerca de 30s.
3. Coloque a alavanca do manípulo em posição de ***"ELEVAÇÃO"*** e repita o movimento de elevação de carga.

Obs.: Caso o problema persista, efetue o procedimento novamente até que o equipamento volte a funcionar.

• ***AJUSTE DA VÁLVULA DE ALÍVIO:***

Ao decorrer do tempo e uso do equipamento, por motivos de desgaste e/ou substituição de peças, pode-se encontrar alguns problemas de elevação ou redução do pistão hidráulico. Para isso, pode-se efetuar a regulagem da válvula de alívio seguindo os passos abaixo:

Quando o garfo descer enquanto a manopla encontra-se na posição neutra, gire a porca trava em sentido anti-horário, até que o garfo permaneça estável.

Quando o garfo permanecer estável ao posicionar a alavanca no modo de "REDUÇÃO", gire a porca trava em sentido anti-horário até que o garfo torne a descer.

Quando o garfo não elevar ao posicionar a alavanca no modo de "ELEVAÇÃO", gire a porca trava em sentido horário até que o garfo levante.

INSTRUÇÕES DE SEGURANÇA PARA O USO DO EQUIPAMENTO

A. Leia e compreenda o manual antes de operar o equipamento. O uso por pessoas não instruídas pode causar acidentes.

B. Utilize apenas peças originais para garantir a segurança e o funcionamento adequado.

C. Antes de movimentar o equipamento, verifique se a carga está corretamente posicionada, centralizada, estável e apoiada sobre os dois garfos.

D. Nunca ultrapasse a capacidade máxima de carga, pois isso pode danificar o equipamento e colocar o operador em risco.

E. O equipamento deve ser usado apenas em superfícies planas, firmes e sem irregularidades, como buracos, degraus ou desníveis.

F. É proibido transportar pessoas com este equipamento.

G. O descumprimento das normas de segurança, a falta de atenção ou o uso incorreto podem levar a acidentes graves.

H. Sempre utilize os dois garfos para levantar e transportar cargas. O uso de apenas um garfo pode desequilibrar a carga, danificar o equipamento e causar acidentes.

I. Posicione os garfos completamente dentro do palete, garantindo que a carga esteja equilibrada e centralizada. Evite manter a carga elevada por tempo prolongado.

J. Não utilize o equipamento para cargas que não estejam devidamente paletizadas, pois isso pode causar danos estruturais.

K. Quando não estiver em uso, mantenha o pistão totalmente abaixado.

L. Mantenha o equipamento limpo e lubrificado para garantir seu bom funcionamento e durabilidade.

M. Treine o operador sobre o uso correto, manutenção preventiva e medidas de segurança necessárias.

SEGUIR ESSAS ORIENTAÇÕES É ESSENCIAL PARA GARANTIR A SEGURANÇA DO OPERADOR E A LONGA VIDA ÚTIL DO EQUIPAMENTO.

• Certifique-se de que a carga será devidamente alocada sobre o equipamento, evitando possíveis danos a estrutura e riscos a integridade física do operador e do produto.

MODO CORRETO:

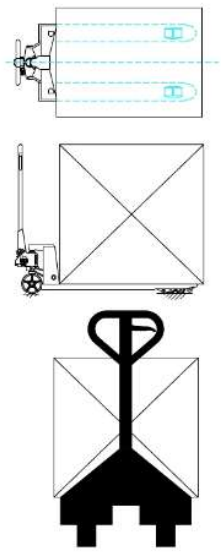

MODO INCORRETO:

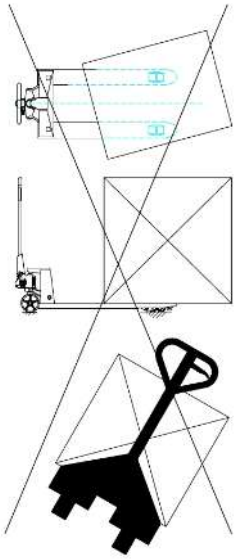

INDICADO PARA MOVIMENTAÇÃO DE CARGAS ACONDICIONADAS EM PALETES. UTILIZAR SOMENTE EM PISOS PLANOS, RÍGIDOS, LIVRES DE RANHURAS, DEGRAUS, RESSALTOS OU IRREGULARIDADES.

ARMAZENE O EQUIPAMENTO EM AMBIENTE SECO E AREJADO, LIVRE DE UMIDADE E GASES CORROSIVOS. MANTENHA PROTEGIDO DA CHUVA E UMIDADE. APÓS O USO, RECOMENDA-SE LIMPAR O PRODUTO.

UTILIZE EPI (EQUIPAMENTO DE PROTEÇÃO INDIVIDUAL) COMO: ÓCULOS DE SEGURANÇA, LUVAS DE PROTEÇÃO E PROTETOR AUDITIVO DURANTE A UTILIZAÇÃO DO EQUIPAMENTO.

PROBLEMA:	CAUSA:	SOLUÇÃO:
GARFOS CEDENDO À CARGA SOBREPOSTA	Baixo nível ou falta de óleo	Efetue a reposição de óleo.
	Ar no sistema hidráulico	Efetue o procedimento de retirada de ar do sistema.
	Impurezas presentes no óleo fazendo com que a válvula de alívio não feche corretamente	Efetue a substituição do óleo.
	Ranhuras na camisa do pistão ou no próprio	Efetue a substituição do pistão hidráulico.
	Presença de ar no sistema hidráulico	Efetue o procedimento de retirada de ar do sistema.
PISTÃO SEM FORÇA PARA ELEVAÇÃO	Baixo nível ou falta de óleo	Efetue a reposição de óleo.
	Impurezas presentes no óleo fazendo com que a válvula de alívio não feche corretamente	Efetue a substituição do óleo.
	Válvula de alívio aberta	Feche ou efetue o ajuste da válvula, caso necessário.
	Presença de ar no sistema hidráulico	Efetue o procedimento de retirada de ar do sistema.
PISTÃO NÃO DESCE	Pistão hidráulico danificado	Efetue a substituição do pistão hidráulico.
	Porca trava da longa haste fora de posição na válvula de alívio.	Efetue o ajuste da válvula.
VAZAMENTO NO PISTÃO	Vedações desgastadas e/ou danificadas	Efetue a substituição das vedações.
	Ranhuras na camisa ou no pistão	Efetue a substituição do pistão hidráulico.

TRADUÇÃO E ADAPTAÇÃO POR:
matheus.busatta@bremenimportadora.com.br
REVISÃO:
Agosto/25

VISTA EXPLODIDA:

Manípulo:

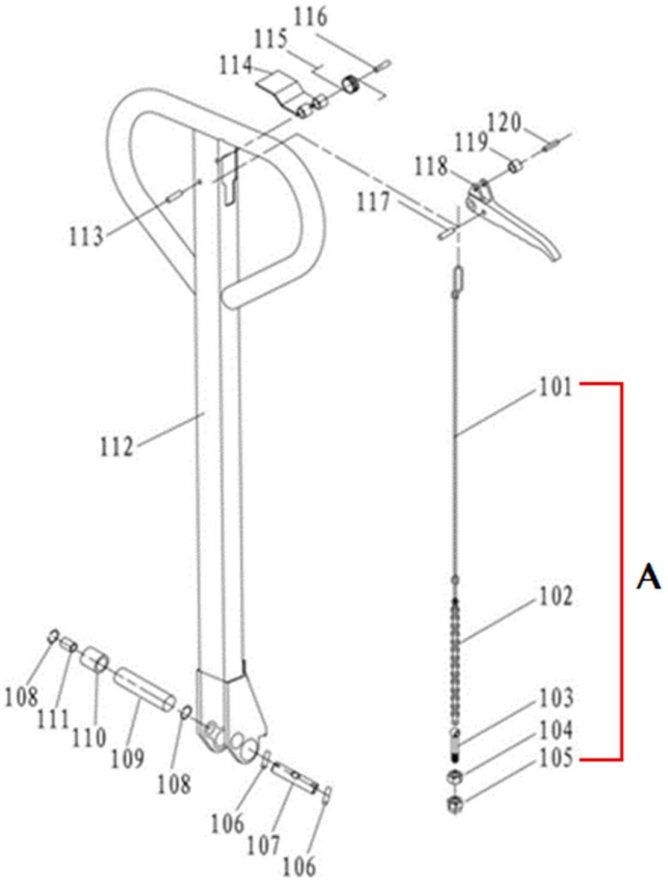

CODIGO BREMEN	N° DE REF.	DESCRIÇÃO	QTD
2319101	101A	Conjunto da Haste	1
-	101	Haste Conectora	1
-	102	Corrente da Haste	1
-	103	Trava da Corrente	1
-	104	Porca da Trava M5	1
-	105	Contraporca M5	1
231041	106	Pino Elástico 4x30mm	2
2319105	107	Eixo Furado	2
231075	108	Anel Elástico 20mm	1
2319109	109	Eixo de Compressão	1
2319120	110	Rolo de Compressão	1
231026	111	Bucha do Rolete	1
9839112	112	Manípulo	1
7539222	113	Pino Elástico 6x30mm	1
2319113	114	Dobradiça do Gatilho	1
2319114	115	Mola da Dobradiça	1
231041	116	Pino Elástico 4x30mm	1
2319115	117	Pino Elástico 4x20mm	1
2319117	118	Gatilho do Manípulo	1
2319118	119	Bucha do Gatilho	1
9100052	120	Pino Elástico 4x16mm	1

Estrutura:

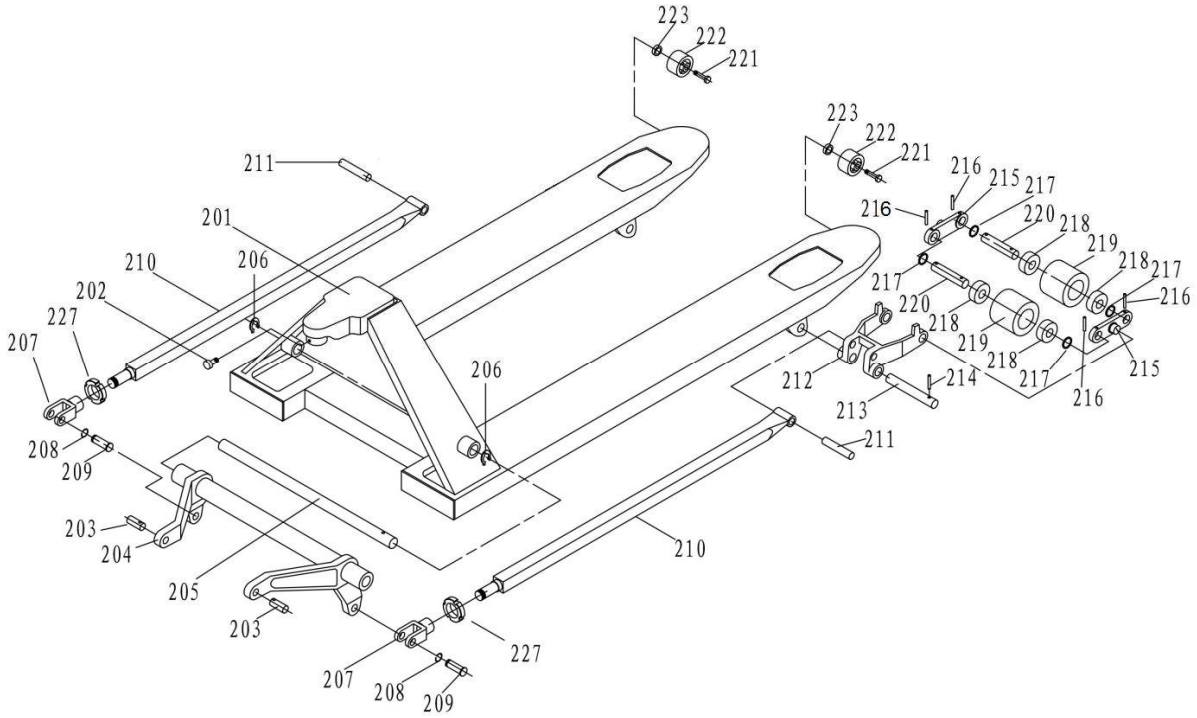

CODIGO BREMEN:	N° DE REF.:	DESCRIÇÃO:	QTD.:
9839201	201	Estrutura dos Garfos	1
7539202	202	Parafuso Allen M8x15mm	1
9839203	203	Eixo de Conexão	2
7539207	204	Braço de Acionamento	1
9839205	205	Eixo de Conexão do Garfo	1
850113	206	Anel Elástico 20mm	2
9839207	207	Forquilha da Haste de Impulso	2
7539204	208	Arruela M16	2
9839209	209	Eixo de Conexão do Garfo	2
9839210	210	Haste de Impulso	2
9839211	211	Eixo Posicionador da Haste de Impulso	2
9839212	212	Suporte das Rodas Frontais	2
9839213	213	Eixo Posicionador do Suporte	2
91800082	214	Pino Elástico 5x30mm	2
9839215	215	Chapa Conectora	4
91800082	216	Pino Elástico 5x30mm	8
7539211	217	Arruela M20	8
7539219	218	Rolamento 6204	8
9839219	219	Roda Frontal 94x74mm - Nylon	4
9839229	-	Roda Frontal 94x74mm - PU	-
9839220	220	Eixo das Rodas Frontais	4
9006400	221	Parafuso Hexagonal M6x45mm	2
9839222	222	Roda de Apoio	2
3091	223	Porca M6	2
9839227	227	Rosca da Forquilha	2

Unidade Hidráulica:

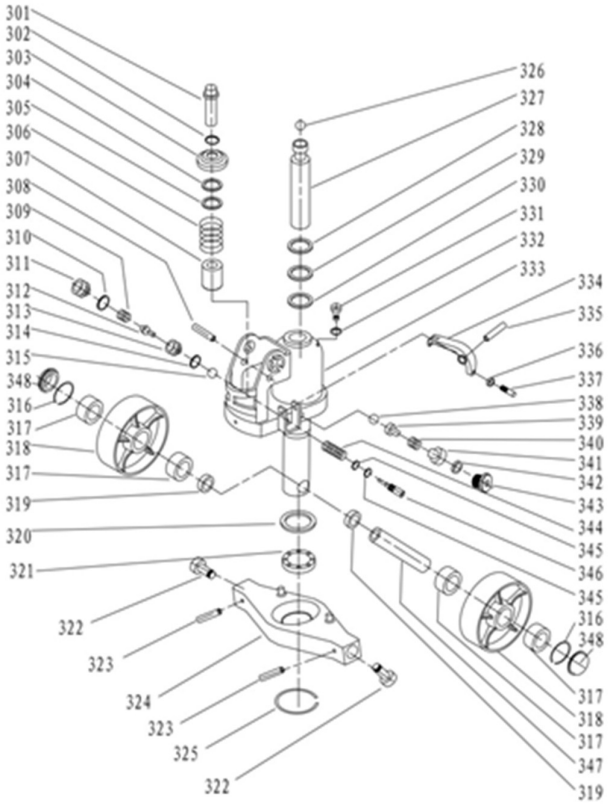

CODIGO BREMEN	N° DE REF.:	DESCRIÇÃO:	QTD
9839301	301	Núcleo da Bomba	1
850107	302	Anel Elástico 18mm	1
9839303	303	Tampão da Mola	1
984013	304	Anel Raspador 18x26x4.5/6	1
231017	305	Gaxeta 18x26x4.5/6mm	1
9839306	306	Mola de Compressão	1
9839307	307	Corpo da Bomba	1
9839308	308	Trava de Segurança	1
9839309	309	Mola da Tampa da Válvula	1
188019	310	Arruela Trava M16	1
9839311	311	Tampão Esquerdo da Válvula	1
9839312	312	Núcleo da Válvula de Acionamento	1
9839313	313	Corpo da Válvula de Acionamento	1
3316004	314	Anel O'ring 10x1.8mm	1
231011	315	Esfera de Aço 7mm	1
231075	316	Anel de Retenção 20mm	2
7539219	317	Rolamento 6204	4
2310310	318	Rodas Traseiras	2
9839319	319	Bucha Espaçadora	2
9839320	320	Arruela 45mm	1
2319315	321	Rolamento 51111	1
9839322	322	Eixo Conector das Rodas	2
2319320	323	Pino Elástico 5x30mm	2
9839324	324	Base da Unidade Hidráulica	1

CODIGO BREMEN	N° DE REF.:	DESCRIÇÃO:	QTD
9839325	325	Anel de Retenção 40mm	1
2319329	326	Esfera de Aço 19mm	1
9839327	327	Pistão de Acionamento	1
984009	328	Anel Raspador 35x43x5/6.5mm	1
233511	329	Anel O'ring 28x3.55mm	1
9839330	330	Gaxeta 35x43x7mm	1
9839331	331	Plugue de Óleo	1
3111	332	Arruela Trava 8mm	1
9839333	333	Unidade Hidráulica	1
2319319	334	Pedal da Válvula de Alívio	1
9839335	335	Pino Elástico 8x30mm	1
1312	336	Porca M6	1
7539327	337	Parafuso Prisioneiro M6x25mm	1
9839338	338	Esfera de Aço 5mm	1
9839339	339	Assento da Mola	1
9839340	340	Mola da Válvula de Alívio	1
9839341	341	Parafuso Regulador da Válvula	1
3068	342	Arruela M10	1
9839343	343	Tampão Direito da Válvula	1
9839344	344	Mola do Núcleo da Válvula	1
878736	345	Anel O'ring 6.9x1.8mm	2
9839346	346	Eixo da Válvula	1
2319316	347	Eixo das Rodas	1
7539323	348	Capa de Proteção do Rolamento	2

TERMOS DE GARANTIA:

A Bremen Importadora de Equipamentos para Lubrificação Ltda. fornece a garantia para o produto: ***PALETEIRA HIDRAULICA PARA 2 TONELADAS (Cod.: 9839 / 98391)***, contra qualquer defeito de fabricação que se apresente no período de ***9 meses***, contados a partir da data da emissão da Nota Fiscal de venda ao consumidor final, ***sendo agregado ao período de 90 dias (3 meses) impostos pelo Art. 26 do Código de Defesa do Consumidor (Lei 8.078/90),*** *totalizando* ***12 meses*** *de garantia ao produto*.

Qualquer defeito que for constatado neste produto deve ser imediatamente comunicado ao local de aquisição munido deste termo de garantia e Nota Fiscal de aquisição do mesmo (o endereço e telefone do local de aquisição constam em sua Nota Fiscal de compra).

Em caso de dúvida, contate-nos através do endereço eletrônico: **sac@bremenimportadora.com.br** e/ou pelo telefone **0800 771 0100.**

Esta garantia abrange a substituição de peças do produto que apresente defeitos constatados como sendo de fabricação, além da mão de obra utilizada no respectivo reparo.

PROCEDIMENTO PARA SOLICITAÇÃO:

Ocorrendo falha no produto dentro do prazo de garantia, o cliente poderá acionar a garantia no local de compra do produto, em qualquer Assistência Técnica Autorizada, diretamente através do telefone: ***0800-771-0100*** ou e-mail: **sac@bremenimportadora.com.br**, ou pelo nosso site oficial: ***www.bremenimportadora.com.br***, mediante a apresentação dos seguintes documentos:

• Nota Fiscal ou Cupom Fiscal de Aquisição do Produto;
• Descrição completa e detalhada do defeito ocorrido, incluindo mídias (fotos e vídeos).

Os locais de *Assistências Técnicas Autorizadas* podem ser consultados através do site oficial da Bremen.

A GARANTIA PERDERÁ A VALIDADE QUANDO:

1. Houver remoção / alteração do número de série ou da etiqueta de identificação do produto;
2. O produto for ligado em tensão diferente da qual foi destinado;
3. O produto sofrer maus tratos, descuidos ou ainda sofrer alterações, modificações ou consertos feitos por pessoas ou entidades não credenciadas pela Bremen Importadora;
4. O defeito for causado por acidente ou má utilização do produto pelo consumidor.

A GARANTIA NÃO COBRIRÁ:

1. Despesas de deslocamento e/ou envio do produto para reparo em terceiros e/ou credenciados;
2. Despesas com desinstalação e/ou instalação do produto;
3. Produtos ou peças danificadas devido a acidentes no transporte e/ou manuseio, riscos ou atos e efeitos da natureza;
4. Mau funcionamento ou falhas decorrentes de problemas de fornecimento de energia elétrica;
5. Utilização incorreta do produto, ocasionando trincas, corrosão, riscos ou deformação do produto, danos em partes ou peças;
6. Limpeza inadequada com utilização de produtos químicos, solventes, esponjas de aço, água e produtos abrasivos;
7. Remoção e queda de peças durante a instalação ou manuseio do produto;
8. Uso de embalagem inadequada no envio do produto para reparo;
9. Defeitos e danos causados por agentes naturais (enchente, maresia, descarga elétrica e outros) ou exposição excessiva ao calor.

Este termo de garantia é válido apenas para produtos comercializados e utilizados em território brasileiro. Preserve a Nota Fiscal de aquisição do produto e este termo de garantia.

ANOTAÇÕES:

Bremen Importadora de Equip. p/ Lubrificação Ltda.
Av. Ely Corrêa, 2083 – Gravataí, RS – CEP 94180-212 – Dona Mercedes
Fone: (51) 3201.0132 - Assist. Técnica: 0800 771 0100
www.bremenimportadora.com.br - sac@bremenimportadora.com.br