CARRINHO PLATAFORMA DOBRAVEL

FERRAMENTAS MANUAIS

DETALHES DO PRODUTO:

O ***Carrinho Plataforma Bremen*** foi projetado e desenvolvido para transporte de cargas em ambientes industriais, comerciais e domésticos e demais locais onde se necessite o transporte eficiente de grandes e pequenos volumes, oferecendo praticidade e economia de espaço. O carrinho também conta com rodas que ***proporcionam mobilidade***, permitindo que você o mova com facilidade.

ESPECIFICAÇÕES TÉCNICAS:

MODELO:	14015	14016
CAPACIDADE:	150 kg	300 kg
MATERIAL DA ESTRUTURA:	Aço	
MATERIAL DAS RODAS:	Borracha	
DIMENSÕES:	725 x 475 x 840 mm	910 x 610 x 890 mm

PEÇAS:

1. Roda fixa x 2
2. Roda giratória x 2
3. Parafuso x 16
4. Arruela de pressão x 16

OPERAÇÃO:

1. Instale as rodas fixas na frente e as rodas giratórias no lado do punho. (Ver Figura 1)
2. Para erguer o punho, puxe-o para cima até que ele trave no lugar.

Figura 1

A roda giratória é instalada sob o corrimão

3. Para dobrar o punho, pressione a barra inferior para liberar a trava. (Ver Figura 2)

Figura 2

A roda giratória é instalada sob o corrimão

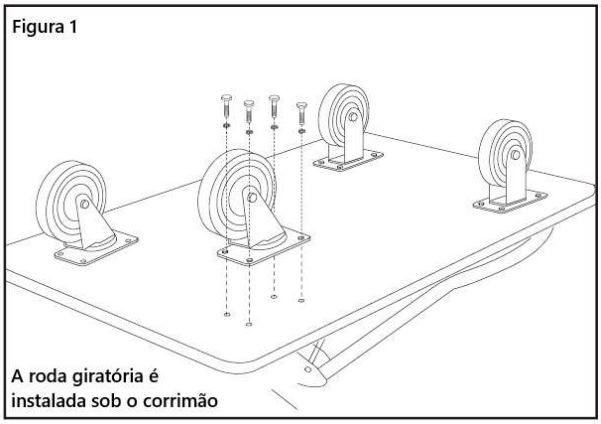

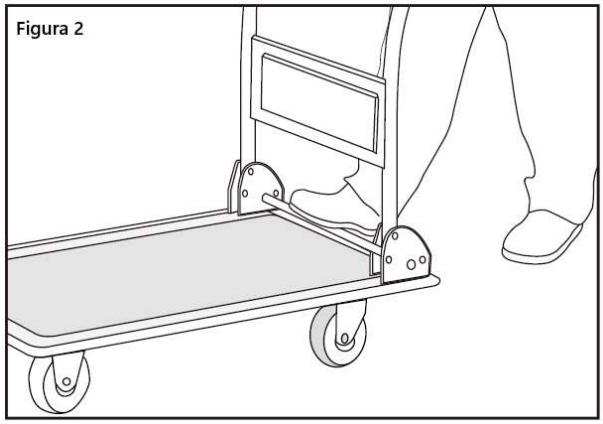

NÃO EXCEDA A CAPACIDADE DE CARGA. NÃO USE O CARRINHO PARA TRANSPORTAR PESSOAS OU ANIMAIS. DISTRIBUA A CARGA UNIFORMEMENTE. NÃO NOS RESPONSABILIZAMOS POR DANOS PESSOAIS OU MATERIAIS DEVIDO À INSTALAÇÃO OU USO INADEQUADO.

TERMOS DE GARANTIA:

A Bremen Importadora de Equipamentos para Lubrificação Ltda. fornece a garantia para o produto: ***CARRINHO PLATAFORMA 150KG DOBRAVEL, CARRINHO PLATAFORMA 300KG DOBRAVEL (Cód.: 14015, 14016)***, contra qualquer defeito de fabricação que se apresente no período de ***3 meses***, contados a partir da data da emissão da Nota Fiscal de venda ao consumidor final, ***sendo agregado ao período de 90 dias (3 meses) impostos pelo Art. 26 do Código de Defesa do Consumidor (Lei 8.078/90),*** *totalizando* ***6 meses*** *de garantia ao produto.*

Qualquer defeito que for constatado neste produto deve ser imediatamente comunicado ao local de aquisição munido deste termo de garantia e Nota Fiscal de aquisição do mesmo (o endereço e telefone do local de aquisição constam em sua Nota Fiscal de compra).

Em caso de dúvida, contate-nos através do endereço eletrônico: **sac@bremenimportadora.com.br** e/ou pelo telefone **0800 771 0100.**

Esta garantia abrange a substituição de peças do produto que apresente defeitos constatados como sendo de fabricação, além da mão de obra utilizada no respectivo reparo.

PROCEDIMENTO PARA SOLICITAÇÃO:

Ocorrendo falha no produto dentro do prazo de garantia, o cliente poderá acionar a garantia no local de compra do produto, em qualquer Assistência Técnica Autorizada, diretamente através do telefone: ***0800-771-0100*** ou e-mail: **sac@bremenimportadora.com.br**, ou pelo nosso site oficial: ***www.bremenimportadora.com.br***, mediante a apresentação dos seguintes documentos:

• Nota Fiscal ou Cupom Fiscal de Aquisição do Produto;
• Descrição completa e detalhada do defeito ocorrido, incluindo mídias (fotos e vídeos).

Os locais de *Assistências Técnicas Autorizadas* podem ser consultados através do site oficial da Bremen.

A GARANTIA PERDERÁ A VALIDADE QUANDO:

1. Houver remoção / alteração do número de série ou da etiqueta de identificação do produto;
2. O produto for ligado em tensão diferente da qual foi destinado;
3. O produto sofrer maus tratos, descuidos ou ainda sofrer alterações, modificações ou consertos feitos por pessoas ou entidades não credenciadas pela Bremen Importadora;
4. O defeito for causado por acidente ou má utilização do produto pelo consumidor.

A GARANTIA NÃO COBRIRÁ:

1. Despesas de deslocamento e/ou envio do produto para reparo em terceiros e/ou credenciados;
2. Despesas com desinstalação e/ou instalação do produto;
3. Produtos ou peças danificadas devido a acidentes no transporte e/ou manuseio, riscos ou atos e efeitos da natureza;
4. Mau funcionamento ou falhas decorrentes de problemas de fornecimento de energia elétrica;
5. Utilização incorreta do produto, ocasionando trincas, corrosão, riscos ou deformação do produto, danos em partes ou peças;
6. Limpeza inadequada com utilização de produtos químicos, solventes, esponjas de aço, água e produtos abrasivos;
7. Remoção e queda de peças durante a instalação ou manuseio do produto;
8. Uso de embalagem inadequada no envio do produto para reparo;
9. Defeitos e danos causados por agentes naturais (enchente, maresia, descarga elétrica e outros) ou exposição excessiva ao calor.

Este termo de garantia é válido apenas para produtos comercializados e utilizados em território brasileiro. Preserve a Nota Fiscal de aquisição do produto e este termo de garantia.

Bremen Importadora de Equip. p/ Lubrificação Ltda.
Av. Ely Corrêa, 2083 – Gravataí, RS – CEP 94180-212 – Dona Mercedes
Fone: (51) 3201.0132 - Assist. Técnica: 0800 771 0100
www.bremenimportadora.com.br - sac@bremenimportadora.com.br