BANCADA MULTIFCUNCIONAL 4 EM 1

FERRAMENTAS MANUAIS



COD.: 14013

SUMÁRIO:

ORIENTAÇÕES GERAIS: 1
UTILIZAÇÃO CONFORME FINS PREVISTOS: 2
DETALHES DO PRODUTO: 2
ESPECIFICAÇÕES TÉCNICAS: 2
CARGA MÁXIMA 3
DETALHES DO EQUIPAMENTO: 3
INSTALAÇÃO E OPERAÇÃO: 4
MANUTENÇÃO E CUIDADOS: 8
TERMOS DE GARANTIA: 9

ORIENTAÇÕES GERAIS:

- Referências ilustrativas:

SIMBOLOGIA:	SIGNIFICADO:	INSTRUÇÃO:
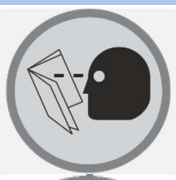	***LEIA O MANUAL DE INSTRUÇÃO***	***LEIA AS DEVIDAS INSTRUÇÕES ANTES DE OPERAR O EQUIPAMENTO***
	***IMPORTANTE!***	***INFORMAÇÃO IMPORTANTE REFERENTE AO PRODUTO E/OU RECOMENDAÇÕES DE USO***
	***ATENÇÃO!***	***ATENÇÃO DURANTE A OPERAÇÃO: RISCO DE MORTE OU FERIMENTOS***
	***UTILIZE OS EPIs APROPRIADOS***	***UTILIZAÇÃO DE EPIs APROPRIADOS DE ACORDO COM A OPERAÇÃO E MANUSEIO DO PRODUTO***
	***PROÍBIDO FOGO***	***PROÍBIDO MANUSEIO DE ARTIFÍCIOS INFLAMÁVEIS E/OU FLAMEJANTES PRÓXIMO AO PRODUTO***
	***PROIBIDO FUMAR***	***PROÍBIDO FUMAR PRÓXIMO AO PRODUTO***
	***RISCO DE DESCARGA ELÉTRICA***	***RISCO DE DESCARGA ELÉTRICA OCASIONANDO FERIMENTOS OU MORTE***
	***RISCO DE EXPLOSÃO***	***RISCO DE EXPLOSÃO OCASIONANDO FERIMENTOS OU MORTE***
	***RISCO DE INCÊNDIO***	***RISCO DE INCÊNDIO OCASIONANDO FERIMENTOS OU MORTE***

UTILIZAÇÃO CONFORME FINS PREVISTOS:

• O cumprimento das instruções de operação também faz parte do conceito de uso de acordo com os fins previstos.

• Qualquer outra utilização para além da finalidade prevista (outros meios, uso da força) ou alterações por iniciativa própria (modificações, peças sobressalentes não genuínas) podem originar riscos e não são consideradas utilizações para os fins previstos. A responsabilidade pelos danos causados por utilizações divergentes dos fins previstos recai sobre a empresa operadora.

• Nunca realize qualquer tipo de manutenção com o equipamento ligado. Reparos e manutenções só devem ser realizados por pessoal técnico qualificado. Para reparos ou substituições, utilizar somente peças genuínas, caso contrário cessa a garantia.

• Leia com atenção o manual de instruções antes de iniciar qualquer operação ao equipamento.

• Acionar equipamento somente após certificar-se que o mesmo esteja corretamente instalado conforme normas de segurança. Respeite as leis e regulamentações nacionais e locais.

• Este produto foi projetado e construído em observância dos requisitos específicos relativos à segurança e à saúde. Apesar de tudo, este produto ainda pode constituir uma fonte de riscos, nomeadamente se não for utilizado em conformidade com os fins previstos ou sem os cuidados necessários.

• Mantenha crianças e espectadores afastados durante a operação do equipamento.

• Se durante a utilização ocorrer alguma queda ou quebra de alguma parte do equipamento, cesse imediatamente a operação.

• Recomenda-se a utilização de EPIs para a segurança do operador durante o uso do equipamento.

DETALHES DO PRODUTO:

A bancada multifuncional 4 em 1 Bremen é ideal para quem busca ***praticidade no dia a dia***. Pode ser usada por profissionais, autônomos ou até em casa, em oficinas, garagens, obras e pequenos reparos. É fácil de montar, dobrar e transportar, ocupando pouco espaço quando não está em uso. Possui ***estrutura resistente***, oferecendo boa ***estabilidade e segurança durante o trabalho***. Versátil, permite diferentes tipos de uso, como apoio, bancada de trabalho ou transporte de materiais. Um produto prático, durável e pensado para facilitar diversas tarefas.

ESPECIFICAÇÕES TÉCNICAS:

MODELO:	**14013**
CAPACIDADE ELEVADO:	500Kg
CAPACIDADE POSIÇÃO NORMAL:	900Kg
MATERIAL:	PP, MDF e Alumino, e Aço
PARÂMETROS GERAIS:	
ALTURA DA PLATAFORMA NORMAL:	55cm
ALTURA DA PLATAFORMA ELEVADO:	79,5cm
PLACA PLÁSTICA PP:	78,5 × 46,5cm, cor vermelha
MDF:	71,5 × 46,5cm, c/ régua em escala métrica e polegadas
AÇO INOXIDÁVEL:	7 × 46,5 × 0,18 cm
TUBO SUPERIOR PARA OS PÉS (ALUMÍNIO):	5,5 × 2,8 cm
TUBO INFERIOR DA PERNA:	4,6 × 2 cm
QUATRO RODAS (DUAS GIRATÓRIAS):	3,5 cm
DIMENSÕES DOBRADO:	90 × 89,5 × 50 cm (com rodas de 12,5")

CARGA MÁXIMA

Os seguintes limites de carga não devem ser excedidos:

BANCADA DE TRABALHO	150 kg
PLATAFORMA DE TRABALHO	150 kg
PRANCHA DE TRANSPORTE	120 kg
MACA COM RODAS	120 kg

DETALHES DO EQUIPAMENTO:

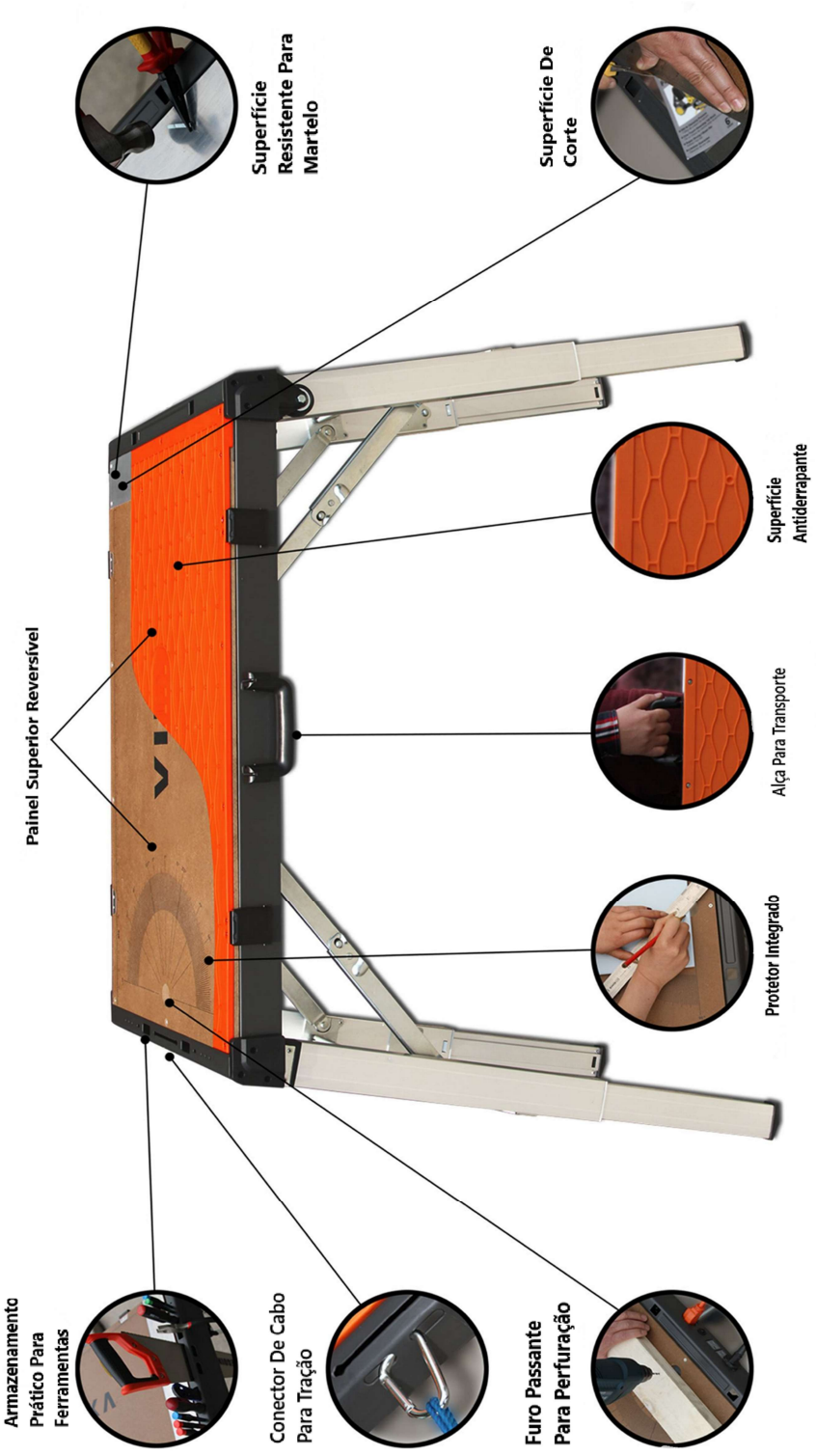

INSTALAÇÃO E OPERAÇÃO:

1. Solte e desdobre as travas dos pés de apoio.
A observação da sequência correta é importante neste procedimento.

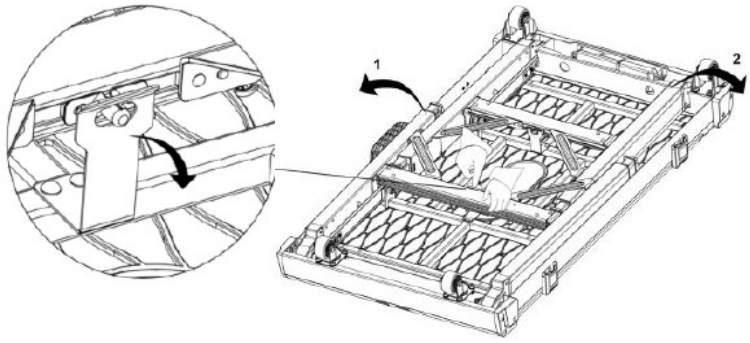

2. Pressione todas as escoras de apoio até que elas travem e vire a mesa.

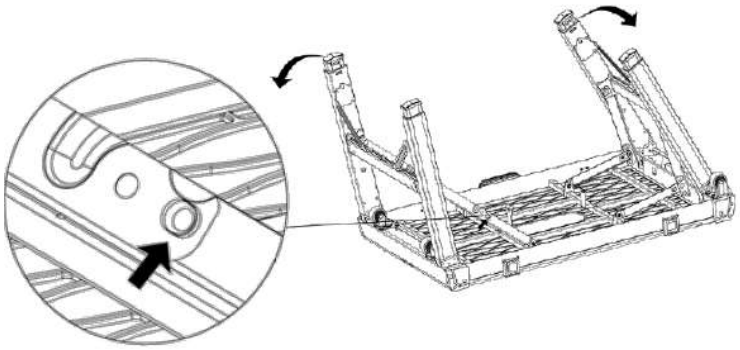

3. Pressione os pinos em cada pé e puxe todos os pés completamente para fora até que os pinos travem novamente.

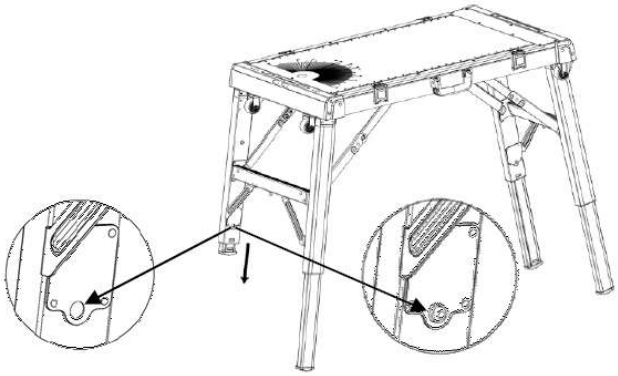

4. Placa metálica para martelar e cortar.
Ao martelar, utilize força proporcional, pois os pés de apoio podem sofrer esforço excessivo e serem danificados.

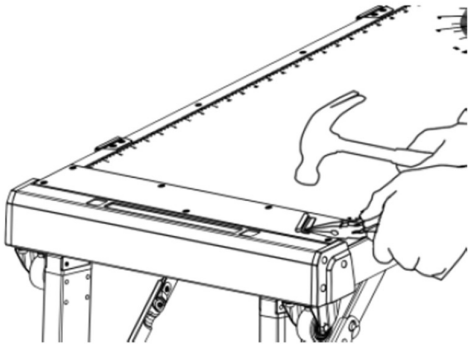

5. Com rebaixos para o apoio conveniente de ferramentas.

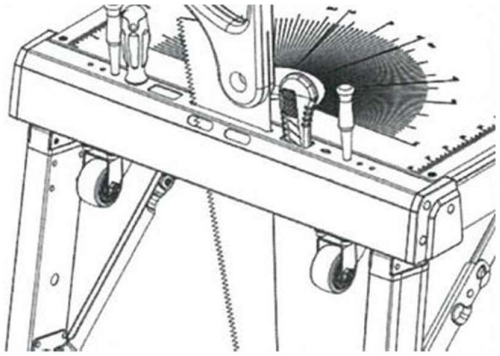

6. Transferidor com furo centralizado e régua em ambos os lados.

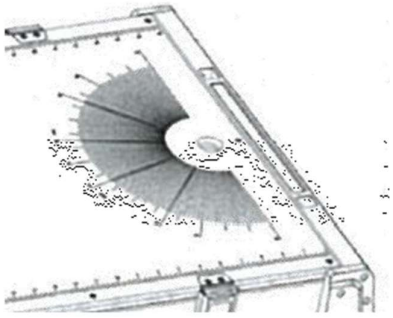

MONTAGEM DA BANCADA DE TRABALHO PARA PLATAFORMA DE TRABALHO

7. Pressione os pinos em cada pé e empurre todos os pés completamente para dentro até que os pinos travem novamente.



8. Solte a trava da mesa/tampo.

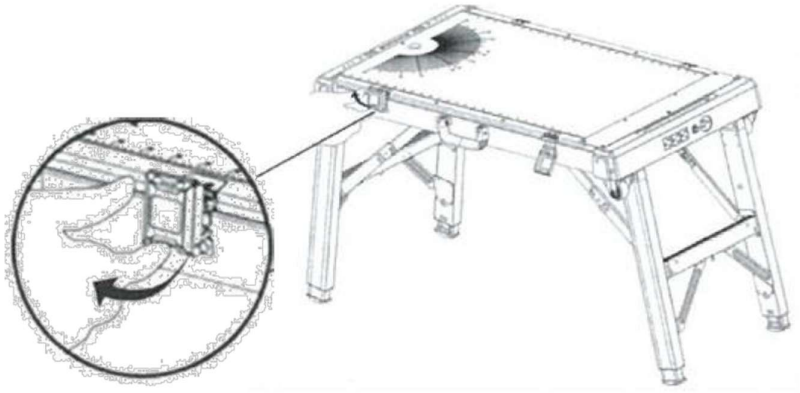

9. Vire a mesa/tampo de modo que a superfície de apoio para os pés fique voltada para cima. Trave a placa novamente com firmeza.



DETALHES DA PLATAFORMA DE TRABALHO

Para uma base segura, posicione-se no centro da plataforma.

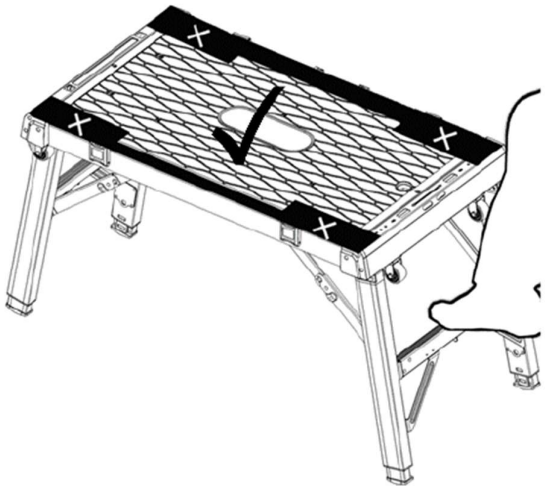

MONTAGEM DA PLATAFORMA DE TRABALHO PARA PRANCHA DE TRANSPORTE / MACA COM RODAS

1. Solte todas as escoras de apoio e dobre as pernas para dentro. Trave as pernas.

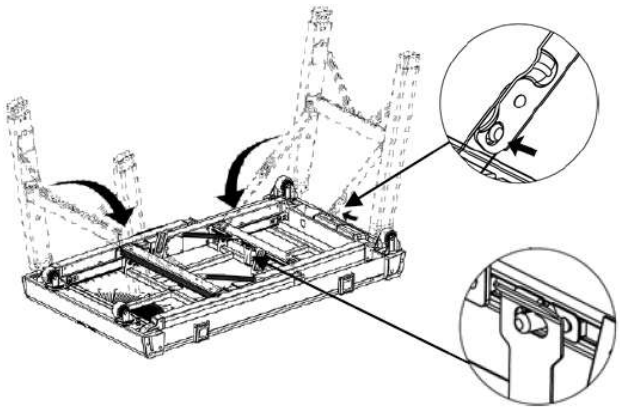

2. Uso como prancha de transporte. Gire a superfície de apoio para os pés para cima, conforme ilustração, e trave.

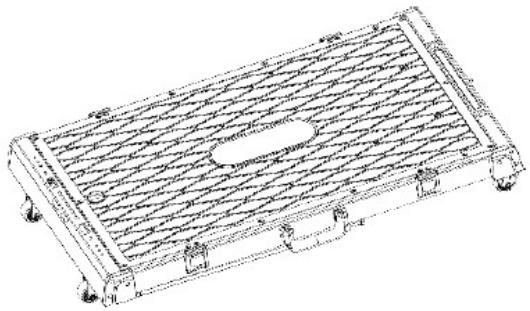

3. Uso como maca com rodas. Gire a superfície da bancada de trabalho para cima e trave.

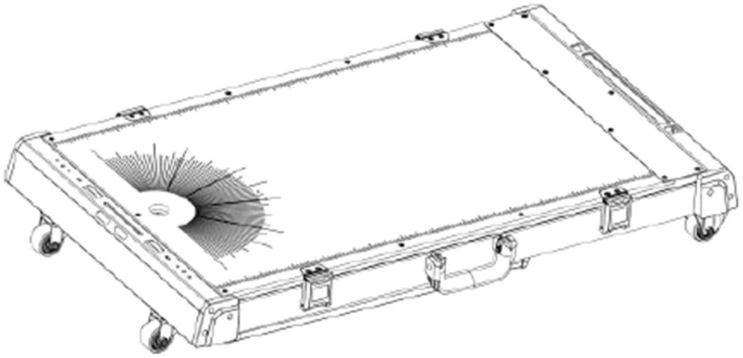

DETALHES DA PRANCHA DE TRANSPORTE

Posicione a carga sempre no centro e evite que ela deslize ou tombe.

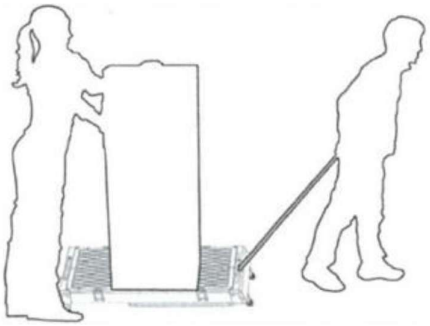

Dispositivo em ambas as extremidades frontais para fixação de mosquetões.

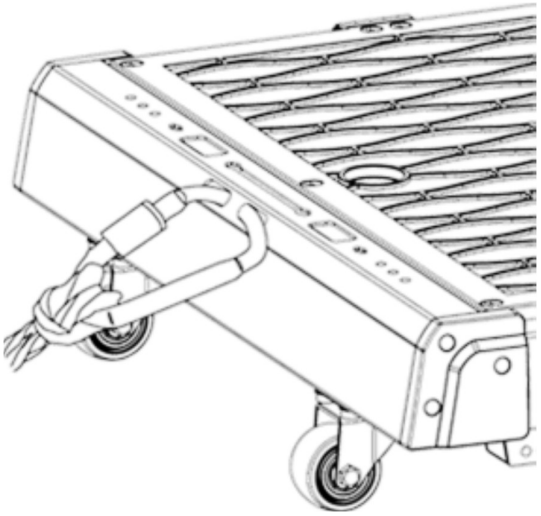



NUNCA SUBA OU FIQUE EM PÉ SOBRE A PRANCHA DE TRANSPORTE.
NUNCA SUBA OU FIQUE EM PÉ SOBRE A MACA COM RODAS. RISCO DE LESÕES!

MANUTENÇÃO E CUIDADOS:

- Este produto destina-se apenas ao uso em ambientes internos. Não armazene este produto ao ar livre ou em ambientes úmidos, pois isso pode causar danos ao produto.
- Ao usar este produto como plataforma de trabalho, posicione os pés firmemente no centro da plataforma. Não pise nos quatro cantos da base de apoio, pois o produto pode tombar e causar lesões.
- Ao utilizar este produto como plataforma de trabalho ou bancada, coloque os objetos no centro da superfície. Se os objetos forem posicionados nos cantos, o produto pode tombar.
- A plataforma de trabalho deve ser posicionada sobre uma superfície plana e firme.
- Ao usar este produto como maca com rodas ou prancha de transporte, não suba nem fique em pé sobre ele, pois isso pode causar lesões. Durante o transporte, posicione a carga sempre no centro e certifique-se de que ela não deslize ou caia. Se o piso estiver irregular, as rodas podem travar repentinamente, fazendo com que a carga deslize ou caia.
- Não aplique força excessiva ao estender ou recolher as pernas, pois isso pode danificar o produto.
- Antes de usar o produto, verifique se as pernas estão travadas corretamente e se o mecanismo de bloqueio está firmemente fechado sobre a superfície.
- Não utilize este produto para finalidades diferentes daquelas indicadas neste manual.
- Sujeira grossa pode comprometer as funcionalidades do produto. Mantenha as partes móveis limpas.
- Líquidos na plataforma de trabalho representam risco de deslizamento e acidentes. Antes de pisar na plataforma, verifique se ela está limpa.
- Antes do uso, o produto deve ser inspecionado quanto a trincas, conexões soltas ou outros danos.

TERMOS DE GARANTIA:

A Bremen Importadora de Equipamentos para Lubrificação Ltda. fornece a garantia para o produto: ***BANCADA MULTIFCUNCIONAL 4 EM 1(Cod.: 14013)***, contra qualquer defeito de fabricação que se apresente no período de ***9 meses***, contados a partir da data da emissão da Nota Fiscal de venda ao consumidor final, ***sendo agregado ao período de 90 dias (3 meses) impostos pelo Art. 26 do Código de Defesa do Consumidor (Lei 8.078/90),*** *totalizando* ***12 meses*** *de garantia ao produto*.

Qualquer defeito que for constatado neste produto deve ser imediatamente comunicado ao local de aquisição munido deste termo de garantia e Nota Fiscal de aquisição do mesmo (o endereço e telefone do local de aquisição constam em sua Nota Fiscal de compra).

Em caso de dúvida, contate-nos através do endereço eletrônico: **assistencia@bremenimportadora.com.br** e/ou pelo telefone **0800 771 0100.**

Esta garantia abrange a substituição de peças do produto que apresente defeitos constatados como sendo de fabricação, além da mão de obra utilizada no respectivo reparo.

PROCEDIMENTO PARA SOLICITAÇÃO:

Ocorrendo falha no produto dentro do prazo de garantia, o cliente poderá acionar a garantia no local de compra do produto, em qualquer Assistência Técnica Autorizada, diretamente através do telefone: ***0800-771-0100*** ou e-mail: **assistencia@bremenimportadora.com.br**, ou pelo nosso site oficial: ***www.bremenimportadora.com.br***, mediante a apresentação dos seguintes documentos:

- Nota Fiscal ou Cupom Fiscal de Aquisição do Produto;
- Descrição completa e detalhada do defeito ocorrido, incluindo mídias (fotos e vídeos).

Os locais de *Assistências Técnicas Autorizadas* podem ser consultados através do site oficial da Bremen.

A GARANTIA PERDERÁ A VALIDADE QUANDO:

1. Houver remoção / alteração do número de série ou da etiqueta de identificação do produto;
2. O produto for ligado em tensão diferente da qual foi destinado;
3. O produto sofrer maus tratos, descuidos ou ainda sofrer alterações, modificações ou consertos feitos por pessoas ou entidades não credenciadas pela Bremen Importadora;
4. O defeito for causado por acidente ou má utilização do produto pelo consumidor.

A GARANTIA NÃO COBRIRÁ:

1. Despesas de deslocamento e/ou envio do produto para reparo em terceiros e/ou credenciados;
2. Despesas com desinstalação e/ou instalação do produto;
3. Produtos ou peças danificadas devido a acidentes no transporte e/ou manuseio, riscos ou atos e efeitos da natureza;
4. Mau funcionamento ou falhas decorrentes de problemas de fornecimento de energia elétrica;
5. Utilização incorreta do produto, ocasionando trincas, corrosão, riscos ou deformação do produto, danos em partes ou peças;
6. Limpeza inadequada com utilização de produtos químicos, solventes, esponjas de aço, água e produtos abrasivos;
7. Remoção e queda de peças durante a instalação ou manuseio do produto;
8. Uso de embalagem inadequada no envio do produto para reparo;
9. Defeitos e danos causados por agentes naturais (enchente, maresia, descarga elétrica e outros) ou exposição excessiva ao calor.

Este termo de garantia é válido apenas para produtos comercializados e utilizados em território brasileiro. Preserve a Nota Fiscal de aquisição do produto e este termo de garantia.

Bremen Importadora de Equip. p/ Lubrificação Ltda.
Av. Ely Corrêa, 2083 – Gravataí, RS – CEP 94180-212 – Dona Mercedes
Fone: (51) 3201.0132 - Assist. Técnica: 0800 771 0100
www.bremenimportadora.com.br - assistencia@bremenimportadora.com.br